W-KING®

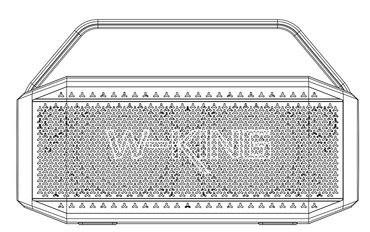

User Manual

D9-1 Outdoor Wireless Speaker

W-KING® is a registered trademark in the U.S. and European Union. All rights reserved.

CONTENTS

English .... 01 - 09
Deutsch .... 10 - 18
Français .... 19 - 27
Español .... 28 - 36
Italiano .... 37 - 45

Thank you for purchasing the W-KING D9-1 Outdoor Wireless Speaker. Please read this user manual carefully and keep it for future reference. If you need any assistance, please contact our support team with your product model number and order number.

Amazon E-mail: support.amazon@w-king.com

Package Contents

D9-1 Outdoor Wireless Speaker
USB Type-C Charging Cable
3.5mm Audio Cable
User Manual

Product Diagram

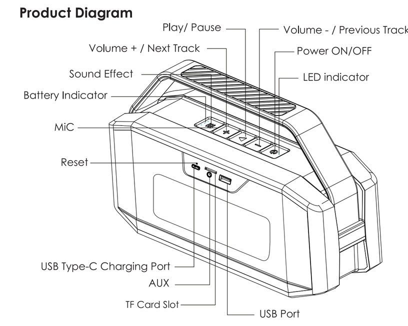

Specifications

Model Number	D9-1
Bluetooth Version	BT5.0
Support Profiles	HFP V1.5, A2DP V1.2, AVRCP V1.4, GAVDP V1.2, AVDTP V1.2, SPP V1.2, AVCTP V1.2
Power Input	DC 5V
Speaker Output Power	60W
Drivers Unit	Woofer, 93±0.5mm, 4Ω, 25W x 2 Tweeter, 31mm, 8Ω, 10W x 2
Frequency Response	60Hz - 20kHz
Signal-to-Noise Ratio	≥80dB
Charging Time	7-8 hours
Battery Type	Li-ion 7.2V 5200mAh
Operating Range	10m / 33ft
Operating Temperature	0°C - 40°C / 32°F - 104°F
Dimensions	317 x 191 x 110mm / 12.48" x 7.52" x 4.33"
Net Weight	2.68kg / 5.9lb
Waterproof	Yes
True Wireless Stereo	Yes
Phone/Tablet Charging	Yes
TF Card Playing	Yes
Available Color	Black, Green

Charging

Fully charge this speaker before first use. Use our provided USB Type-C charging cable to charge your speaker.
Connect one end to the charging port, another end to a 5V / 2A USB power adapter (not include).
When all three white LED charging indicators light up, your speaker is fully charged and ready for use. Charging takes around 7-8 hours.
Note: USB power adapter is not included

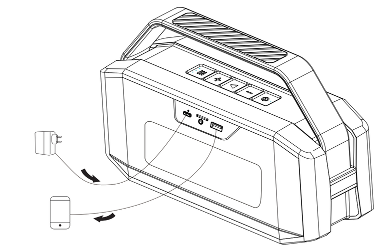

Power On / Off

Long press the ON/OFF button for 2-3 seconds to power on or off the speaker

Bluetooth Pairing

1. When you turn on the speaker, it will automatically enter pairing mode and the LED indicator will start to flash blue rapidly
2. Enable Bluetooth on your phone or other compatible device and select "W-KING D9-1"
3. When successfully paired, the LED indicator will stay solid blue

Notes

· To reset the speaker (to clear the pairing list or any program errors), use a straightened paper clip to carefully short-press the reset hole at the rear of the speaker
· The speaker will automatically shut down after 10 minutes in pairing mode if no devices are paired
· If your paired device is switched off or manually disconnected, the speaker will enter pairing mode and automatically shut down after 10 minutes
· If the speaker or connected device exceeds the operating range, the speaker will disconnect. The connection to the last successfully connected device will be re-established once you re-enter wireless range within 10 minutes. To connect to other devices, please repeat the previous "Pairing" steps

Reset Speaker

Use a straightened paper clip to press the reset hole at the rear of the speaker

Play Audio via Audio Input Connection

1. Connect the speaker to your PC, laptop, or other device with audio output port using the included 3.5mm audio cable

2.Long press the on/off button for 2-3 seconds to turn on, and the LED indicator will keep solid green

Notes

· The speaker will disconnect from your phone or other paired device when an audio cable is plugged into the audio input jack
· When playing audio using the audio input jack, press the volume + / - to adjust the volume and short-press play/pause to pause or resume. Next/previous track control on the speaker is disabled in audio input mode
· For some computers, you may need to access the audio control panel to manually set the speaker as the default audio device

Charging Phone/Tablet

1.Connect your phone/tablet to the USB port of the speaker
2.Turn on the speaker, your device will be charged automatically
3.Turn off the speaker to discharge your device

Adjust Sound Effect / Equalizer

Short press the Equalizer button "↑ ↓ ↑" to switch between bass boost mode and high and treble boost mode

TF Card Playback

1.Insert a TF card into the TF card slot on the speaker
2.Green light keeps bright at indoor mode, flashes at outdoor mode

Answer / Reject / End / Redial Calls

1.Short press the Play / Pause button to pick up an incoming call
2.Long press the Play / Pause button to reject an incoming call
3.Short press the Play / Pause button during a call to hang up
4.Long press the Play / Pause button to redial the last dialed number

True Wireless Stereo Pairing

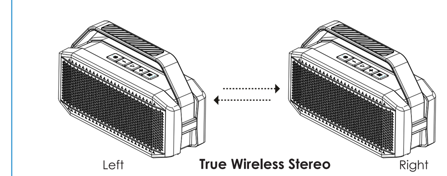

1.Turn on both of your D9-1 speakers simultaneously, you will see blue LED indicator flashes rapidly on the two devices
2.Select one speaker as the leading speaker, double press the ON/OFF button to start pairing.
3.After successfully paired, the blue LED indicator of the leading speaker flashes slowly and the secondary speaker LED keeps bright blue
4.Turn on your phone's Bluetooth, search "W-KING D9-1" and connect. The blue LED indicator of the leading speaker keeps bright. The two speakers will play music simultaneously when complete pairing
5.To disconnect True Wireless Stereo pairing, press the volume button "+" and "-" at the same time, you will see blue LED flashes rapidly on the secondary speaker, that means True Wireless Stereo unpaired successfully
* Note: Please pair the speakers first, then turn on Bluetooth on your device. Don't turn on Bluetooth first then pair the speakers.
Because of the shortage of chips in the whole market, we have two version D9 speakers."W-KING D9" and "W-KING D9-1" are the different version speaker. They could not be paired in True Wireless Stereo mode. True Wireless Stereo function only works under the same Bluetooth name. We may not sell "W-KING D9" any more.

NFC Pairing

1.Long press the power button for 2-3 seconds to turn on the speaker
2.Enable NFC on your device and put it close to the NFC logo on the speaker
3.Wait for a few minutes and you will see pop-up window on your phone screen, tap "Confirm" or "OK" to continue
4.You will hear a sound once successfully paired
Note: Please turn OFF Bluetooth on your device before connecting NFC.

Product Care & Use

Functions	Instructions
Adjust volume	Short press volume button + / -
Pause / Resume	Short press play/pause button
Next / Previous track	Long press + / - to Next / Previous track
Cancel pairing	When connected, press volume button + and - at the same time
Answer / End a call	Short press the play/pause button once
Reject an incoming call	Long press the play/pause button for 2 seconds
Redial last-called number	Long press the play/pause button

LED Indicator	Status
Blue flashing rapidly	Pairing mode / Disconnected
Solid blue	Connected / Bass boost
Blue flashing	High and treble boost
Solid green	Audio input mode
Red light flashing	Low battery
White lights flashing	Charging
White lights on (after charging)	Fully charged

Product Care & Use

· Keep away from liquids, extreme heat, and strong magnetic fields
· Do not use this speaker at high volume for extended periods, as this may cause permanent hearing damage or loss

Warranty & Customer Support

For questions, support, or warranty claims, contact us at
Amazon E-mail: support.amazon@w-king.com

Please contact us with your region, order number and product model.

*Please note, W-KING can only provide after sales service for products purchased directly from our official online store. If you have purchased from a different seller, please contact them directly for service or warranty issues.

Notice for US

Changes or modifications not expressly approved by the party responsible for compliance could void the user's authority to operate the equipment. This device complies with Part 15 of the FCC Rules. Operation is subject to the following two conditions:

1. This device may not cause harmful interference, and
2. This device must accept any interference received, including interference that may cause undesired operation

FCC Rules

This equipment has been tested and found to comply with the limits for a Class B digital device, pursuant to part 15 of the FCC Rules. These limits are designed to provide reasonable protection against

harmful interference in a residential installation. This equipment generates uses and can radiate radio frequency energy and, if not installed and used in accordance with the instructions, may cause harmful interference to radio communications. However, there is no guarantee that interference will not occur in a particular installation. If this equipment does cause harmful interference to radio or television reception,

which can be determined by turning the equipment off and on, the user is encouraged to try to correct the interference by one or more of the following measures:

· Reorient or relocate the receiving antenna
· Increase the separation between the equipment and receiver
· Connect the equipment into an outlet on a circuit different from that to which the receiver is connected
· Consult the dealer or an experienced radio/TV technician for help

Caution

Changes or modifications made to this device not expressly approved by W-KING may void the FCC authorization to operate this equipment.

Vielen Dank, dass Sie sich für den W-KING D9-1 drahtlosen Outdoor-Lautsprecher entschieden haben. Bitte lesen Sie dieses Benutzerhandbuch sorgfältig und bewahren Sie es zum späteren Nachschlagen auf. Falls Sie Hilfe benötigen, wenden Sie sich bitte mit Ihrer Produktmodellnummer und Amazon-Bestellnummer an unser Support-Team.

Kundensupport E-Mail: support.amazon@w-king.com

Lieferumfang

D9-1 Bluetooth Lautsprecher
USB Typ-C Ladekabel
3,5mm Audiokabel
Benutzerhandbuch

Produktübersicht

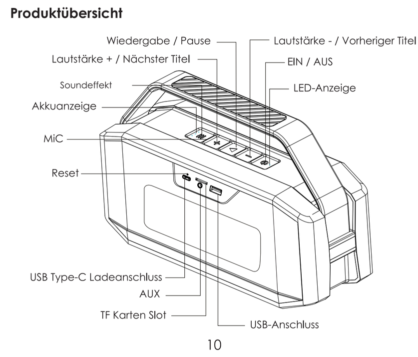

Spezifikationen

Modellnummer	D9-1
Bluetooth-Version	BT5.0
Support-Profile	HFP V1.5, A2DP V1.2, AVRCP V1.4, GAVDP V1.2, AVDTP V1.2, SPP V1.2, AVCTP V1.2
Leistungsaufnahme	DC 5V
Lautsprecher-Ausgangsleistung	60W
Treibereinheit	Tieftöner, 93±0.5mm, 4Ω, 25W x 2 Hochtöner, 31mm, 8Ω, 10W x 2
Frequenzgang	60Hz - 20kHz
Signal-Rausch-Verhältnis	≥80dB
Ladezeit	7-8 Stunden
Batterietyp	Li-Ion 7.2V 5200mAh
Betriebsreichweite	10m / 33ft
Betriebstemperatur	0°C - 40°C / 32°F - 104°F
Abmessungen	317 x 191 x 110mm / 12.48" x 7.52" x 4.33"
Nettogewicht	2.68kg / 5.9lb
Wasserdicht	Ja
True Wireless Stereo	Ja
Phone/Tablet Charging	Ja
TF Card Playing	Ja
Verfügbare Farben	Schwarz

Aufladen

Laden Sie diesen Lautsprecher vor dem ersten Gebrauch vollständig auf. Nutzen Sie unsere mitgelieferte USB Typ-C Ladekabel Ihr Lautsprecher aufzuladen.
Schließen Sie ein Ende an den Ladeanschluss und ein anderes Ende an ein 5V/2A USB Netzteil an (nicht im Lieferumfang enthalten).
Wenn alle drei weißen LED-Ladeanzeigen aufleuchten, ist Ihr Lautsprecher vollständig aufgeladen und betriebsbereit. Der Ladevorgang dauert ca. 7-8 Stunden.
Hinweis: USB-Netzteil ist nicht im Lieferumfang enthalten

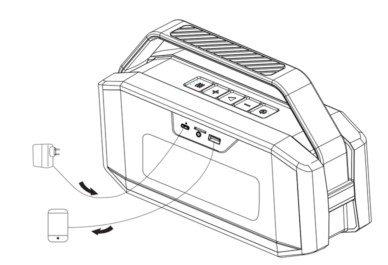

Einschalten / Ausschalten

Langes Drücken der ON/OFF Taste für 2-3 Sekunden zum Einschalten oder Ausschalten der Lautsprecher

Bluetooth Pairing

1. Wenn Sie den Lautsprecher einschalten, wechselt er automatisch in den Pairing Modus und die LED-Anzeige beginnt schnell blau zu blinken
2. Aktivieren Sie Bluetooth auf Ihrem Telefon oder einem anderen kompatiblen Gerät und wählen Sie "W-KING D9-1".
3. Wenn erfolgreich gepaart, wird die LED-Anzeige dauerhaft blaubleiben

Notizen

Verwenden Sie zum Zurücksetzen des Lautsprechers (zum Löschen der Pairing-Liste oder von Programmfehlern) eine gerade gebogene Büroklammer, um das Rücksetzloch auf der Rückseite des Lautsprechers vorsichtig kurz zu drücken
· Der Lautsprecher schaltet sich nach 10 Minuten in Pairing Modus automatisch aus, wenn keine Geräte gekoppelt sind
· Wenn Ihr gekoppeltes Gerät ausgeschaltet oder manuell getrennt wird, wechselt der Lautsprecher in den Pairing Modus und schaltet sich nach 10 Minuten automatisch aus
· Wenn der Lautsprecher oder das angeschlossene Gerät den Betriebsbereich überschreitet, wird der Lautsprecher getrennt. Die Verbindung zum letzten erfolgreich verbundenen Gerät wird wiederhergestellt, sobald Sie innerhalb von 10 Minuten wieder in die Funkreichweite eintreten. Wiederholen Sie die vorherigen Schritte zum Koppeln, um eine Verbindung zu anderen Geräten herzustellen

Lautsprecher zurücksetzen

Drücken Sie mit einer geraden Büroklammer auf das Rücksetzloch an der Rückseite des Lautsprecher

Play Audio via Audio Eingang Anschluss

1. Schließen Sie den Lautsprecher mit dem mitgelieferten 3,5mm Audiokabel an Ihren PC, Laptop oder ein anderes Gerät mit Audioausgang an

2. Drücken Sie die Ein/Aus Taste 2-3 Sekunden lang, um sie einzuschalten. Die LED-Anzeige leuchtet weiterhin grün

Notizen

· Der Lautsprecher wird von Ihrem Telefon oder einem anderen gekoppelten Gerät getrennt, wenn ein Audiokabel an die Audioeingangsbuchse angeschlossen wird
· Drücken Sie bei der Audiowiedergabe über die Audioeingangsbuchse die Lautstärke +/-, um die Lautstärke anzupassen, und drücken Sie kurz auf Wiedergabe / Pause, um die Wiedergabe anzuhalten oder fortzusetzen. Die Steuerung der nächsten / vorherigen Spur am Lautsprecher ist im Audioeingangsmodus deaktiviert
· Bei einigen Computern müssen Sie möglicherweise auf das Audio-Bedienfeld zugreifen, um den Lautsprecher manuell als Standard-Audiogerät festzulegen

Telefon/Tablet aufladen

1.Schließen Sie Ihr Telefon/Tablet an den USB Anschluss des Lautsprechers an
2.Schalten Sie den Lautsprecher ein, Ihr Gerät wird automatisch aufgeladen
3.Schalten Sie den Lautsprecher aus, um Ihr Gerät zu entladen

Stellen Sie den Soundeffekt/Equalizer ein

Drücken Sie kurz die Equalizer-Taste "↑ ↓ ↑" um zwischen dem Bass-Boost-Modus und dem High- und Treble-Boost-Modus zu wechseln

TF-Karte Wiedergabe

1.Setzen Sie eine TF-Karte in den TF-Kartensteckplatz des Lautsprechers ein
2.Grünes Licht bleibt im Innenmodus hell, blinkt im Außenmodus

Anrufe entgegennehmen/ablehnen/beenden/erneut wählen

1.Drücken Sie kurz die Play/Pause Taste, um einen eingehenden Anruf anzunehmen
2.Drücken Sie lange die Wiedergabe/Pause-Taste, um einen eingehenden Anruf abzulehnen

3.Drücken Sie während eines Anrufs kurz die Wiedergabe/Pause-Taste, um aufzulegen
4.Drücken Sie lange die Wiedergabe/Pause-Taste, um die zuletzt gewählte Nummer erneut zu wählen

Echtes kabelloses Stereo Pairing

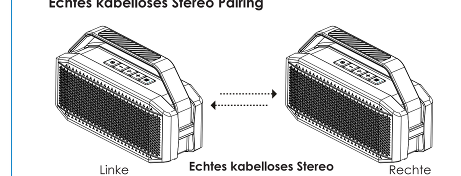

1.Schalten Sie beide D9-1 Lautsprecher gleichzeitig ein. Auf beiden Geräten blinkt die blaue LED schnell
2.Wählen Sie einen Lautsprecher als Hauptlautsprecher aus und drücken Sie zweimal die EIN/AUS-Taste, um das Pairing zu starten.
3.Nach erfolgreicher Kopplung blinkt die blaue LED-Anzeige des führenden Lautsprechers langsam und die LED des sekundären Lautsprechers leuchtet hellblau
4.Schalten Sie das Bluetooth Ihres Telefons ein, suchen Sie nach "W-KING D9-1" und stellen Sie eine Verbindung her. Die blaue LED-Anzeige des Hauptlautsprechers leuchtet hell. Die beiden Lautsprecher spielen nach Abschluss des Pairings gleichzeitig Musik ab
5.Um die Echtes kabelloses Stereo-Kopplung zu trennen, drücken Sie gleichzeitig die Lautstärketaste „+" und „-". Am sekundären Lautsprecher blinkt die blaue LED schnell, was bedeutet, dass Echtes kabelloses Stereo erfolgreich gepaart wurde
* Hinweis: Bitte koppeln Sie zuerst die Lautsprecher und schalten Sie dann Bluetooth auf Ihrem Gerät ein. Schalten Sie Bluetooth nicht zuerst ein und koppeln Sie dann die Lautsprecher.

Aufgrund des Mangels an Chips auf dem gesamten Markt haben wir zwei D9-Lautsprecher der Version: „W-KING D9" und „W-KING D9-1" sind die verschiedenen Versionslautsprecher. Sie konnten im Echtes kabelloses Stereo-Modus nicht gekoppelt werden. Die Echtes kabelloses Stereo-Funktion funktioniert nur unter demselben Bluetooth-Namen. Wir dürfen "W-KING D9" nicht mehr verkaufen.

NFC Pairing

1.Drücken Sie den Netzschalter 2-3 Sekunden lang, um den Lautsprecher einzuschalten
2.Aktivieren Sie NFC auf Ihrem Gerät und platzieren Sie es in der Nähe des NFC-Logos auf dem Lautsprecher
3.Warten Sie einige Minuten und Sie sehen ein Popup-Fenster auf Ihrem Telefonbildschirm. Tippen Sie auf "Bestätigen" oder "OK", um fortzufahren
4.Nach erfolgreichem Pairing hören Sie einen Ton
Hinweis: Bitte schalten Sie Bluetooth auf Ihrem Gerät aus, bevor Sie NFC verbinden.

Bedienelemente und LED-Anzeigen

Funktionen	Anweisungen
Lautstärke anpassen	Drücken Sie kurz auf Lautstärke + / -
Fortsetzen / Pause	Drücken Sie kurz auf Wiedergabe/Pause
Nächster/Vorheriger Titel	Drücken Sie lange auf + / -, um zum nächsten / vorherigen Titel zu springen
Kopplung abbrechen	Wenn das Gerät verbunden ist, drücken Sie gleichzeitig auf Lautstärke + und -
Anruf annehmen / Auflegen	Drücken Sie einmal kurz auf Wiedergabe/Pause
Eingehenden Anruf ablehnen	Drücken Sie 2 Sekunden lang auf Wiedergabe/Pause
Wahlwiederholung der zuletzt angerufenen Nummer	Drücken Sie lange auf Wiedergabe/Pause

LED-Anzeige	Status
Blau blinkt schnell	Pairing Modus/Nicht verbunden
Festes Blau	Verbunden / Bass Boost
Blau blinkt	Hoch und treble boost
Einfarbig grün	Audioeingangsmodus
Rotes Licht blinkt	Niedriger Batteriestatus
Weiße Lichter blinken	Aufladen
Weiße Lichter an (nach dem Aufladen)	Voll aufgeladen

Produktpflege & Verwendung

· Von Flüssigkeiten, extremer Hitze und starken Magnetfeldern fernhalten
· Verwenden Sie diesen Lautsprecher nicht über einen längeren Zeitraum bei hoher Lautstärke. Dauerhafte Hörschäden oder -verlust könnten die Folge seinnummer.

Garantie & Kundensupport

Bei Fragen, Supportanfragen oder Garantieansprüchen kontaktieren Sie uns bitte unter support.amazon@w-king.com, je nach Ihrer Region. Bitte geben Sie Ihre Amazon-Bestellnummer und Produktmodellnummer an.

*Bitte beachten Sie, dass W-KING nur für Produkte Kundendienst anbieten kann, die direkt in unserem offiziellen Online-Shop gekauft wurden. Wenn Sie Ihr Gerät bei einem anderen Verkäufer erworben haben, wenden Sie sich bitte bei Service- oder Garantiefragen direkt an diesen.

Hinweis für die USA

Veränderungen oder Modifikationen, die nicht ausdrücklich von der für die Einhaltung der Vorschriften verantwortlichen Seite genehmigt wurden, heben die Erlaubnis des Benutzers zum Betrieb des Geräts

möglicherweise auf. Dieses Gerät entspricht Abschnitt 15 der FCC-Bestimmungen. Der Betrieb unterliegt den folgenden zwei Bedingungen:
1. Dieses Gerät darf keine schädlichen Störungen verursachen und
2. Dieses Gerät muss alle empfangenen Störungen aufnehmen können, einschließlich Störungen, die möglicherweise einen unerwünschten Betrieb verursachen

FCC-Bestimmungen

Dieses Gerät wurde getestet und entspricht den Grenzwerten für digitale Geräte der Klasse B gemäß Abschnitt 15 der FCC-Bestimmungen. Das Ziel dieser Grenzwerte besteht darin, angemessenen Schutz vor schädlichen Störungen innerhalb einer Wohnanlage zu bieten. Dieses Gerät erzeugt, verwendet und strahlt Hochfrequenzenergie ab und kann, wenn nicht gemäß der Anweisungen installiert und verwendet, schädliche Störungen der Funkkommunikation verursachen. Es besteht jedoch keine Garantie, dass bei einer spezifischen Installation keinerlei Störungen auftreten. Wenn dieses Gerät schädliche Störungen des Radio- oder Fernsehempfangs verursacht, die durch Aus- und Einschalten des Geräts ausgelöst werden, ist der Benutzer dazu angehalten, diese Störung durch eine oder mehrere der folgenden Maßnahmen zu beheben:

· Neuausrichtung oder Verlagerung der Empfangsantenne
· Vergrößern des Abstandes zwischen Gerät und Empfänger
· Verbindung des Geräts mit einer Steckdose, die zu einem anderen Stromkreis als dem des Empfängers gehört
· Kontaktieren eines Händlers oder eines erfahrenen Radio/TV-Technikers

Vorsicht

Änderungen oder Modifikationen an diesem Gerät, die nicht ausdrücklich von W-KING genehmigt wurden, haben die Genehmigung der FCC zum Betrieb dieses Geräts möglicherweise auf.

Merci d'avoir acheté le haut-parleur sans fil extérieur W-KING D9-1. Veuillez lire attentivement ce manuel d'utilisation et le conserver pour référence ultérieure. Si vous avez besoin d'aide, veuillez contacter notre équipe d'assistance avec votre numéro de modèle de produit et votre numéro de commande Amazon.Support-Team.

Email du service à la clientèle: support.amazon@w-king.com

Contenu

Haut-parleur sans fil extérieur D9-1
Câble de chargement type C USB
Câble audio 3.5mm
Manuel d'utilisateur

Diagramme de produit

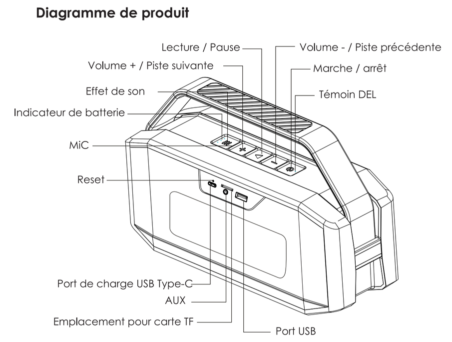

Spécifications

Numéro de modèle	D9-1
Bluetooth Version	BT5.0
Profils d'assistance	HFP V1.5, A2DP V1.2, AVRCP V1.4, GAVDP V1.2, AVDTP V1.2, SPP V1.2, AVCTP V1.2
Puissance d'entrée	DC 5V
Puissance de sortie du haut-parleur	60W
Unité des chauffeurs	Woofer, 93±0.5mm, 4Ω, 25W x 2 Tweeter, 31mm, 8Ω, 10W x 2
Réponse en fréquence	60Hz - 20kHz
Rapport signal/bruit	≥80dB
Temps de charge	7-8 heures
Type de batterie	Li-ion 7.2V 5200mAh
Plage de fonctionnement	Jusqu'à 10m / 33pi
Température de fonctionnement	0°C - 40°C / 32°F - 104°F
Dimensions	317 x 191 x 110mm / 12.48" x 7.52" x 4.33"
Poids net	2.68kg / 5.9lb
Étanche	Oui
TStéréo sans fil véritable	Oui
Recharge pour téléphone et tablette	Oui
Jeu de cartes TF	Oui
Couleur disponible	Noir

Chargement

Chargez complètement cette enceinte avant la première utilisation. Utilisez notre câble de chargement USB Type-C fourni pour charger votre haut-parleur.
Connectez une extrémité au port de charge, une autre extrémité à un adaptateur d'alimentation USB 5V/2A (non inclus).
Lorsque les trois voyants de charge à DEL blanches s'allument, votre haut-parleur est complètement chargé et prêt à être utilisé. La charge prend environ 7 à 8 heures.
Remarque: l'adaptateur secteur USB n'est pas inclus

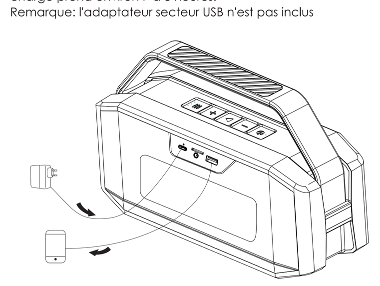

Allumer/éteindre

Appuyez longuement sur le bouton ON/OFF pendant 2-3 secondes pour allumer ou éteindre le haut-parleur

Couplage Bluetooth

1. Lorsque vous allumez le haut-parleur, il entrera automatiquement en mode d'appairage et le voyant LED commencera à clignoter rapidement en bleu
2. Activez Bluetooth sur votre téléphone ou autre appareil compatible et sélectionnez "W-KING D9-1"
3. Une fois couplé avec succès, le voyant LED restera bleu fixe

Remarques

· Pour réinitialiser l'enceinte (pour effacer la liste d'appairage ou toute erreur de programme), utilisez un trombone déplié pour appuyer brièvement sur le trou de réinitialisation à l'arrière de l'enceinte
· L'enceinte s'éteindra automatiquement après 10 minutes en mode de couplage si aucun appareil n'est couplé
· Si votre appareil appairé est éteint ou déconnecté manuellement, l'enceinte entrera en mode d'appairage et s'éteindra automatiquement après 10 minutes.
· Si l'enceinte ou l'appareil connecté dépasse la plage de fonctionnement, l'enceinte se déconnecte. La connexion au dernier appareil connecté avec succès sera rétablie une fois que vous entrerez à nouveau dans la portée sans fil dans les 10 minutes. Pour vous connecter à d'autres appareils, veuillez répéter les étapes précédentes de "Couplage"

Réinitialiser le haut-parleur

Utilisez un trombone déplié pour appuyer sur le trou de réinitialisation à l'arrière de l'enceinte

Lecture audio via la connexion d'entrée audio

1. Connectez le haut-parleur à votre PC, ordinateur portable ou autre appareil avec un port de sortie audio à l'aide du câble audio 3,5 mm inclus

2. Appuyez longuement sur le bouton marche/arrêt pendant 2-3 secondes pour l'allumer, et le voyant LED restera vert fixe

Remarques

· Le haut-parleur se déconnectera de votre téléphone ou de tout autre appareil couplé lorsqu'un câble audio est branché dans la prise d'entrée audio
· Lors de la lecture audio à l'aide de la prise d'entrée audio, appuyez sur le volume + / - pour régler le volume et appuyez brièvement sur lecture / pause pour mettre en pause ou reprendre. La commande de piste suivante / précédente sur l'enceinte est désactivée en mode d'entrée audio
· Pour certains ordinateurs, vous devrez peut-être accéder au panneau de commande audio pour définir manuellement le haut-parleur comme périphérique audio par défaut

Chargement du téléphone/tablette

1.Connectez votre téléphone/tablette au port USB de l'enceinte
2.Allumez le haut-parleur, votre appareil sera chargé automatiquement
3.Éteignez le haut-parleur pour décharger votre appareil

Ajuster l'effet sonore/égaliseur

Appuyer brièvement sur le bouton de l'égaliseur "↑ ↓ ↑" pour basculer entre le mode d'accentuation des graves et le mode d'accentuation des aigus et des aigus

Lecture de la carte TF

1.Insérez une carte TF dans la fente pour carte TF sur le haut-parleur
2.La lumière verte reste lumineuse en mode intérieur, clignote en mode extérieur

Répondre / Rejeter / Terminer / Recomposer les appels

1.Appuyez brièvement sur le bouton Lecture / Pause pour prendre un appel entrant
2.Appuyez longuement sur le bouton Lecture / Pause pour rejeter un appel entrant

3.Appuyez brièvement sur le bouton Lecture / Pause pendant un appel pour raccrocher
4.Appuyez longuement sur le bouton Lecture / Pause pour recomposer le dernier numéro composé

Véritable stéréo sans fil Pairing

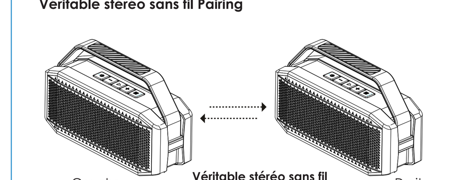

1.Allumez vos deux haut-parleurs D9-1 simultanément, vous verrez le voyant LED bleu clignoter rapidement sur les deux appareils
2.Sélectionnez un haut-parleur comme haut-parleur principal, appuyez deux fois sur le bouton ON/OFF pour commencer le couplage.
3.Une fois le couplage réussi, le voyant LED bleu du haut-parleur principal clignote lentement et le voyant du haut-parleur secondaire reste bleu vif
4.Activez le Bluetooth de votre téléphone, recherchez "W-KING D9-1" et connectez-vous. Le voyant LED bleu du haut-parleur principal reste lumineux. Les deux haut-parleurs joueront de la musique simultanément une fois le couplage terminé
5.Pour déconnecter l'appairage Véritable stéréo sans fil, appuyez sur le bouton de volume + et - en même temps, vous verrez la LED bleue clignoter rapidement sur le haut-parleur secondaire, ce qui signifie que Véritable stéréo sans fil s'est dissocié avec succès
* Remarque: veuillez d'abord coupler les enceintes, puis activez Bluetooth sur votre appareil. N'activez pas Bluetooth d'abord, puis associez les enceintes.

En raison de la pénurie de puces sur l'ensemble du marché, nous avons deux haut-parleurs de la version D9. «W-KING D9» et «W-KING D9-1» sont les haut-parleurs de version différente. Ils n'ont pas pu être couplés en mode Véritable stéréo sans fil. La fonction Véritable stéréo sans fil ne fonctionne que sous le même nom Bluetooth. Nous ne pouvons plus vendre "W-KING D9".

NFC Pairing

1.Appuyez longuement sur le bouton d'alimentation pendant 2-3 secondes pour allumer le haut-parleur
2.Activez NFC sur votre appareil et placez-le à proximité du logo NFC sur le haut-parleur
3.Attendez quelques minutes et vous voyez une fenêtre pop-up sur l'écran de votre téléphone, appuyez sur "Confirmer" ou "OK" pour continuer
4.Vous entendrez un son une fois couplé avec succès
Remarque: veuillez désactiver Bluetooth sur votre appareil avant de connecter NFC.

Commandes et indicateurs LED

Fonctions	Instructions
Ajuster le volume	Appuyez brièvement sur le bouton de volume + / -
Pause / Reprise	Appuyez brièvement sur le bouton lecture / pause
Piste suivante/précédente	Appuyez longuement sur + / - pour passer à la piste suivante / précédente
Annuler l'appairage	Une fois connecté, appuyez sur le bouton de volume + et - en même temps
Répondre / Mettre fin à un appel	Appuyez brièvement sur le bouton lecture / pause une fois
Rejeter un appel entrant	Appuyez longuement sur le bouton lecture / pause pendant 2 secondes
Recomposer le dernier numéro appelé	Appuyez longuement sur le bouton lecture / pause

Indicateur LED	État
Bleu clignotant rapidement	Mode de couplage / déconnecté
bleu solide	Connecté / Bass boost
Bleu clignotant	Haut et tripler boost
Vert uni	Mode d'entrée audio
Lumière rouge clignotante	Batterie faible
Lumières blanches clignotantes	Chargement
Lumières blanches allumées (après la charge)	Complètement chargé

Entretien et utilisation du produit

· Tenir à l'écart des liquides, de la chaleur extrême et des champs magnétiques puissants.
· Ne pas utiliser cet haut-parleur à volume élevé pendant des périodes prolongées, car cela pourrait causer des dommages ou une perte auditive permanente.permanente.

Garantie et assistance à la clientèle

Pour toute question, assistance ou réclamation de garantie, contactez-nous à support.amazon@w-king.com qui correspond à votre région. Veuillez inclure votre numéro de commande Amazon et le numéro de modèle du produit.
*Veuillez noter que W-KING ne peut assurer le service après-vente que pour les produits achetés directement sur notre boutique en ligne officielle. Si vous avez acheté auprès d'un autre vendeur, veuillez communiquer directement avec lui pour des questions de service ou de garantie.

Avertissement pour les États-Unis

Tout changement ou modification non expressément approuvé par la partie responsable de la conformité pourrait annuler le droit de l'utilisateur d'utiliser l'équipement. Cet appareil est conforme à l'article 15 du règlement de la FCC. L'utilisation est soumise aux deux conditions suivantes :

1. Cet appareil ne doit pas causer d'interférences nuisibles, et
2. Cet appareil doit accepter toute interférence reçue, y compris les interférences susceptibles de provoquer un fonctionnement non désiré.

Règles FCC

Cet équipement a été testé et déclaré conforme aux limites d'un appareil numérique de classe B, conformément à la partie 15 des règlements de la FCC. Ces limites sont conçues pour fournir une protection raisonnable contre les interférences nuisibles dans une installation résidentielle. Cet équipement génère des utilisations et peut émettre de l'énergie radiofréquence et, s'il n'est pas installé et utilisé conformément aux instructions, peut causer des interférences nuisibles aux communications radio. Cependant, il n'y a aucune garantie que des interférences ne se produiront pas dans une installation particulière. Si cet équipement cause des interférences nuisibles à la réception de la radio ou de la télévision,
qui peut être déterminé en éteignant et rallumant l'équipement, l'utilisateur est encouragé à essayer de corriger l'interférence par l'une ou plusieurs des mesures suivantes :
· Réorienter ou déplacer l'antenne de réception
· Augmenter la distance entre l'équipement et le récepteur
· Brancher l'équipement dans une prise de courant sur un circuit différent de celui auquel le récepteur est branché.
· Consulter le revendeur ou un technicien radio/TV expérimenté pour plus d'informations.

Précautions

Toute modification ou réparation apportée à cet appareil qui n'est pas expressément approuvée par W-KING peut annuler l'autorisation de la FCC à utiliser cet équipement.

Gracias por comprar el altavoz inalámbrico para exteriores W-KING D9-1. Lea atentamente este manual del usuario y guárdelo para futuras consultas. Si necesita ayuda, comuníquese con nuestro equipo de soporte con el número de modelo de su producto y el número de pedido de Amazon.

Correo electrónico de atención al cliente: support.amazon@w-king.com

Contenidos del paquete

Altavoz Bluetooth D9-1
Cable USB de carga tipo C
Cable de audio de 3,5 mm
Manual de usuario

Diagrama de producto

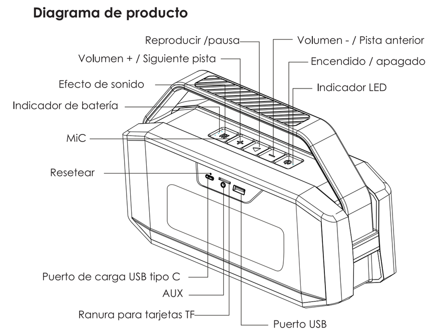

Especificaciones

Número de modelo	D9-1
Versión de Bluetooth	BT5.0
Perfiles de soporte	HFP V1.5, A2DP V1.2, AVRCP V1.4, GAVDP V1.2, AVDTP V1.2, SPP V1.2, AVCTP V1.2
Entrada de potencia	DC 5V
Potencia de salida del altavoz	60W
Unidad de Controlador	Woofer, 93±0.5mm, 4Ω, 25W x 2 Tweeter, 31mm, 8Ω, 10W x 2
Respuesta de frecuencia	60Hz - 20kHz
Relación señal-ruido	≥80dB
Tiempo de carga	7-8 horas
Tipo de batería	Li-ion 7.2V 5200mAh
Rango de operación de hasta	10m / 33ft
Temperatura de funcionamiento	0°C - 40°C / 32°F - 104°F
Dimensiones	317 x 191 x 110mm / 12.48" x 7.52" x 4.33"
Peso Neto	2.68kg / 5.9lb
A prueba de agua	Sí
Verdadero inalámbrico estéreo	Sí
Carga de teléfono / tableta	Sí
Juega de tarjetas TF	Sí
Color disponible	Negro

Cargando

Cargue completamente este altavoz antes del primer uso. Utilice nuestro cable de carga USB tipo C provisto para cargar su altavoz.
Conecte un extremo al puerto de carga, el otro extremo a un adaptador de corriente USB de 5 V/2A (no incluido).
Cuando los tres indicadores de carga LED blancos se iluminan, su altavoz está completamente cargado y listo para usar. La carga tarda entre 7 y 8 horas.
Nota: el adaptador de corriente USB no está incluido

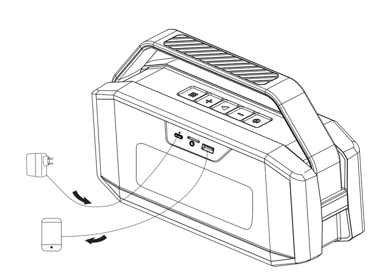

Encendido / Apagado

Mantenga presionado el botón ON/OFF durante 2-3 segundos para encender o apagar el altavoz

Emparejamiento Bluetooth

1. Cuando encienda el altavoz, ingresará automáticamente al modo de emparejamiento y el indicador LED comenzará a parpadear en azul rápidamente
2. Habilite Bluetooth en su teléfono u otro dispositivo compatible y seleccione "W-KING D9-1"
3. Cuando se empareja correctamente, el indicador LED permanecerá azul fijo

Notas

· Para restablecer el altavoz (para borrar la lista de emparejamiento o cualquier error del programa), use un clip para papel enderezado para presionar con cuidado el orificio de reinicio en la parte posterior del altavoz
· El altavoz se apagará automáticamente después de 10 minutos en modo de emparejamiento si no hay dispositivos emparejados
· Si su dispositivo emparejado se apaga o se desconecta manualmente, el altavoz entrará en modo de emparejamiento y se apagará automáticamente después de 10 minutos
· Si el altavoz o el dispositivo conectado excede el rango de funcionamiento, el altavoz se desconectará. La conexión con el último dispositivo conectado correctamente se restablecerá una vez que vuelva a ingresar al rango inalámbrico dentro de los 10 minutos. Para conectarse a otros dispositivos, repita los pasos anteriores de "Emparejamiento"

Restablecer altavoz

Use un clip de papel enderezado para presionar el orificio de reinicio en la parte posterior del altavoz

Reproducir audio a través de la conexión de entrada de audio

1. Conecte el altavoz a su PC, computadora portátil u otro dispositivo con puerto de salida de audio utilizando el cable de audio de 3,5 mm incluido

2.Mantenga presionado el botón de encendido / apagado durante 2-3 segundos para encender, y el indicador LED se mantendrá verde fijo

Notas

· El altavoz se desconectará de su teléfono u otro dispositivo emparejado cuando se conecte un cable de audio al conector de entrada de audio
· Cuando reproduzca audio usando el conector de entrada de audio, presione el volumen + / - para ajustar el volumen y presione brevemente reproducir / pausar para pausar o reanudar. El control de la pista siguiente / anterior en el altavoz está deshabilitado en el modo de entrada de audio
· En algunas computadoras, es posible que deba acceder al panel de control de audio para configurar manualmente el altavoz como dispositivo de audio predeterminado

Carga de teléfono / tableta

1.Conecte su teléfono / tableta al puerto USB del altavoz
2.Encienda el altavoz, su dispositivo se cargará automáticamente
3.Apague el altavoz para descargar su dispositivo

Ajustar efecto de sonido / ecualizador

Presione brevemente el botón del ecualizador "↑ ↓ ↑" para cambiar entre el modo de refuerzo de graves y el modo de refuerzo de agudos y agudos

Reproducción de tarjeta TF

1.Inserte una tarjeta TF en la ranura para tarjeta TF del altavoz
2.La luz verde se mantiene brillante en el modo interior, parpadea en el modo exterior

Responder / Rechazar / Finalizar / Volver a marcar llamadas

1.Presione brevemente el botón Reproducir / Pausa para contestar una llamada entrante
2.Mantenga presionado el botón Reproducir / Pausa para rechazar una llamada entrante

3.Presione brevemente el botón Reproducir / Pausa durante una llamada para colgar
4.Mantenga presionado el botón Reproducir / Pausa para volver a marcar el último número marcado

Emparejamiento Verdadero estéreo inalámbrico

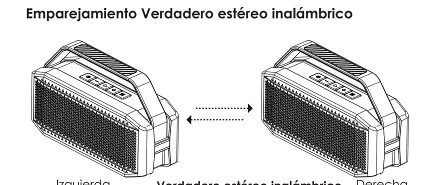

1.Encienda ambos altavoces D9-1 simultáneamente, verá que el indicador LED azul parpadea rápidamente en los dos dispositivos
2.Seleccione un altavoz como altavoz principal, presione dos veces el botón ON / OFF para iniciar el emparejamiento
3.Una vez emparejado correctamente, el indicador LED azul del altavoz principal parpadea lentamente y el LED del altavoz secundario se mantiene azul brillante
4.Encienda el Bluetooth de su teléfono, busque "W-KING D9-1" y conéctese. El indicador LED azul del altavoz principal se mantiene brillante. Los dos altavoces reproducirán música simultáneamente cuando se complete el emparejamiento
5.Para desconectar el emparejamiento Verdadero estéreo inalámbrico, presione el botón de volumen "+" y "-" al mismo tiempo, verá que el LED azul parpadea rápidamente en el altavoz secundario, lo que significa que Verdadero estéreo inalámbrico se desemparejó correctamente
* Nota: primero empareje los altavoces y luego encienda Bluetooth en su dispositivo. No enciendas Bluetooth primero y luego empareje los altavoces.

A causa della carenza di chip in tutto il mercato, abbiamo due altoparlanti in versione D9: "W-KING D9" e "W-KING D9-1" sono gli altoparlanti in versione diversa. Non è stato possibile accoppiarli in modalità Verdadero estéreo inalámbrico. La funzione Verdadero estéreo inalámbrico funziona solo con lo stesso nome Bluetooth. Non possiamo più vendere "W-KING D9".

Emparejamiento NFC

1.Mantenga presionado el botón de encendido durante 2-3 segundos para encender el altavoz
2.Habilite NFC en su dispositivo y colóquelo cerca del logotipo de NFC en el altavoz
3.Espere unos minutos y verá una ventana emergente en la pantalla de su teléfono, toque "Confirmar" o "Aceptar" para continuar
4.Escucharás un sonido una vez emparejado correctamente
Nota: APAGUE Bluetooth en su dispositivo antes de conectar NFC.

Controles e indicadores LED

Funciones	Instrucciones
Ajustar volumen	Presione brevemente el botón de volumen + / -
Pausa / Reanudar	Pulse brevemente el botón de reproducción / pausa
Pista siguiente / anterior	Mantenga pulsado + / - para seguir / seguir pista
Cancelar el emparejamiento	Cuando esté conectado, presione el botón de volumen + y - al mismo tiempo
Responder / finalizar una llamada	Pulse brevemente el botón de reproducción / pausa una vez
Rechazar una llamada entrante	Mantenga presionado el botón de reproducción / pausa durante 2 segundos
Volver a marcar el último número llamado	Mantenga pulsado el botón de reproducción / pausa

Indicador LED	Estado
Azul parpadeando rápidamente	Modo de emparejamiento / desconectado
Azul sólido	Conectado / Refuerzo de graves
Azul intermitente	Alto y treble boost
Verde solido	Modo de entrada de audio
Luz roja intermitente	Batería baja
Luces blancas parpadeando	Cargando
Luces blancas encendidas (después de cargar)	Completamente cargado

Cuidado y uso del producto

· Manténgalo alejado de líquidos, calor extremo y campos magnéticos fuertes
· No use este altavoz a un volumen alto durante períodos prolongados, ya que esto puede causar pérdida o daño auditivo permanente

Garantía y atención al cliente

Para preguntas, soporte o reclamos de garantía, contáctenos en support.amazon@w-king.com que corresponda a su región. Incluya su número de pedido de Amazon y el número de modelo del producto.
* Tenga en cuenta que W-KING solo puede proporcionar servicio postventa para productos comprados directamente en nuestra tienda en línea oficial. Si ha comprado a un vendedor diferente, comuníquese directamente con ellos para servicio o garantía.

Aviso para EEUU

Los cambios o modificaciones no aprobados expresamente por la parte responsable del cumplimiento podrían anular la autoridad del usuario para operar el equipo. Este dispositivo cumple con la Parte 15 de las Reglas de la FCC. La operación está sujeta a las siguientes dos condiciones:

1. Este dispositivo no puede causar interferencia dañina, y
2. Este dispositivo debe aceptar cualquier interferencia recibida, incluida la interferencia que pueda causar un funcionamiento no deseado

Reglas de la FCC

Este equipo ha sido probado y cumple con los límites para un dispositivo digital de Clase B, de conformidad con la parte 15 de las Normas de la FCC. Estos límites están diseñados para proporcionar una protección razonable contra interferencias perjudiciales en una instalación residencial. Este equipo genera usos y puede emitir energía de radiofrecuencia y, si no se instala y utiliza de acuerdo con las instrucciones, puede causar interferencias perjudiciales en las comunicaciones de radio. Sin embargo, no hay garantía de que no se produzcan interferencias en una instalación en particular. Si este equipo causa interferencias perjudiciales en la recepción de radio o televisión, que puede determinarse encendiendo y apagando el equipo, se recomienda al usuario que intente corregir la interferencia mediante una o más de las siguientes medidas:

· Reorientar o reubicar la antena receptora
· Aumentar la distancia entre el equipo y el receptor.
· Conectar el equipo a una toma de corriente en un circuito diferente al que está conectado el receptor.
· Consulte con el distribuidor o con un técnico de radio/TV experimentado para obtener ayuda

Precaución

Los cambios o modificaciones realizados en este dispositivo no aprobados expresamente por W-KING pueden anular la autorización de la FCC para operar este equipo.

Grazie per aver acquistato Speaker Wireless da Esterno W-KING D9-1. Si prega di leggere attentamente questo manuale utente e conservarlo per riferimenti futuri. Se hai bisogno di assistenza, contatta l'assistenza clienti, comunicando il numero del modello del prodotto e il numero d'ordine Amazon.

Email Assistenza Clienti: support.amazon@w-king.com

Contenuto della confezione

D9-1 Cassa Bluetooth
Cavo di Ricarica USB Type-C
Cavo Audio 3,5mm
Manuale dell'utente

Descrizione del prodotto

Especificaciones

Numero di modello	D9-1
Versione Bluetooth	BT5.0
Supporto profili	HFP V1.5, A2DP V1.2, AVRCP V1.4, GAVDP V1.2, AVDTP V1.2, SPP V1.2, AVCTP V1.2
Input Alimentazione	DC 5V
Potenza di Uscita dello Speaker	60W
Unità drivers	Woofer, 93±0.5mm, 4Ω, 25W x 2 Tweeter, 31mm, 8Ω, 10W x 2
Risposta in frequenza	60Hz - 20kHz
Rapporto segnale-rumore	≥80dB
Tempo di ricarica	7-8 ore
Tipo di batteria	agli ioni di litio da 7.2V 5200mAh
Raggio di operatività	Fino a 10m / 33ft
Temperatura di esercizio	0°C - 40°C / 32°F - 104°F
Dimensioni	317 x 191 x 110mm / 12.48" x 7.52" x 4.33"
Peso netto	2.68kg / 5.9lb
Impermeabilità	Sí
True Wireless Stereo	Sí
Ricarica Tablet/ Smartphone	Sí
TF Card giocando	Sí
Colori disponibili	Nero

Ricarica

Caricare completamente questo altoparlante prima del primo utilizzo. Usa il nostro cavo di ricarica USB di tipo C fornito per caricare il tuo altoparlante.
Collegare un'estremità alla porta di ricarica, un'altra estremità a un adattatore di alimentazione USB 5V / 2A (non incluso).
Quando tutti e tre gli indicatori di carica LED bianchi si accendono, l'altoparlante è completamente carico e pronto per l'uso. La ricarica richiede circa 7-8 ore.
Nota: l'adattatore di alimentazione USB non è incluso

Power On / Off

Premere a lungo il pulsante ON / OFF per 2-3 secondi per accendere o spegnere l'altoparlante

Bluetooth Pairing

1. Quando accendi l'altoparlante, entrerà automaticamente in modalità di accoppiamento e l'indicatore LED inizierà a lampeggiare rapidamente in blu
2. Abilita il Bluetooth sul telefono o su un altro dispositivo compatibile e seleziona "W-KING D9-1"
3. Una volta accoppiato con successo, l'indicatore LED rimarrà blu fisso

Notes

· Per ripristinare l'altoparlante (per cancellare l'elenco di accoppiamento o eventuali errori del programma), utilizzare una graffetta raddrizzata per premere con attenzione e brevemente il foro di ripristino sul retro dell'altoparlante
· L'altoparlante si spegnerà automaticamente dopo 10 minuti in modalità di accoppiamento se nessun dispositivo è accoppiato
· Se il dispositivo accoppiato è spento o disconnesso manualmente, l'altoparlante entrerà in modalità accoppiamento e si spegnerà automaticamente dopo 10 minuti
· Se l'altoparlante o il dispositivo collegato supera la portata operativa, l'altoparlante si disconnetterà. La connessione all'ultimo dispositivo connesso con successo verrà ristabilita una volta rientrati nel raggio di copertura wireless entro 10 minuti. Per connetterà ad altri dispositivi, ripetere i passaggi precedenti di "Accoppiamento"

Ripristina Speaker

Utilizzare una graffetta raddrizzata per premere il foro di ripristino sul retro dell'altoparlante

Riproduci audio tramite connessione di ingresso audio

1. Collega l'altoparlante al tuo PC, laptop o altro dispositivo con porta di uscita audio utilizzando il cavo audio da 3,5 mm incluso

2. Premere a lungo il pulsante di accensione / spegnimento per 2-3 secondi per accendere e l'indicatore LED rimarrà verde fisso

Notes

· L'altoparlante si disconnetterà dal telefono o da un altro dispositivo accoppiato quando un cavo audio viene collegato al jack di ingresso audio
· Quando si riproduce l'audio utilizzando il jack di ingresso audio, premere il volume + / - per regolare il volume e premere brevemente play / pause per mettere in pausa o riprendere. Il controllo della traccia successiva / precedente sull'altoparlante è disabilitato in modalità di ingresso audio
· Per alcuni computer, potrebbe essere necessario accedere al pannello di controllo audio per impostare manualmente l'altoparlante come dispositivo audio predefinito

Ricarica telefono / tablet

1.Collega il tuo telefono / tablet alla porta USB dell'altoparlante
2.Accendi l'altoparlante, il tuo dispositivo verrà addebitato automaticamente
3.Spegni l'altoparlante per scaricare il dispositivo

Regolare Sound Effect / Equalizer

Premere brevemente il pulsante dell'equalizzatore "↑ ↓ ↑" per passare dalla modalità di potenziamento dei bassi alla modalità di aumento degli alti e degli acuti

Riproduzione di schede TF

1.Inserire una scheda TF nello slot per schede TF sull'altoparlante
2.La luce verde rimane brillante in modalità indoor, lampeggia in modalità outdoor

Rispondi / Rifiuta / Termina / Ricomponi chiamate

1.Premere brevemente il pulsante Riproduci / Pausa per rispondere a una chiamata in arrivo
2.Premere a lungo il pulsante Riproduci / Pausa per rifiutare una chiamata in arrivo

3.Premere brevemente il pulsante Riproduci / Pausa durante una chiamata per riagganciare
4.Premere a lungo il pulsante Riproduci / Pausa per ricomporre l'ultimo numero composto

Vero stereo senza fili Pairing

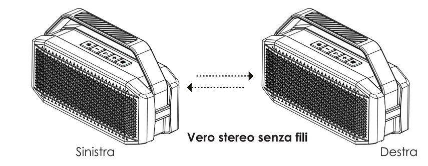

1.Accendi entrambi gli altoparlanti D9-1 contemporaneamente, vedrai l'indicatore LED blu lampeggiare rapidamente sui due dispositivi
2.Seleziona un altoparlante come altoparlante principale, premi due volte il pulsante ON / OFF per avviare l'associazione.
3.Dopo l'accoppiamento riuscito, l'indicatore LED blu dell'altoparlante principale lampeggia lentamente e il LED dell'altoparlante secondario rimane blu brillante
4.Accendi il Bluetooth del telefono, cerca "W-KING D9-1" e connettiti. L'indicatore LED blu dell'altoparlante principale rimane luminoso. I due altoparlanti riprodurranno la musica contemporaneamente al termine dell'accoppiamento
5.Per disconnettere l'associazione Vero stereo senza fili, premere contemporaneamente i pulsanti del volume "+" e "-", il LED blu lampeggia rapidamente sull'altoparlante secondario, il che significa che Vero stereo senza fili è stato annullato correttamente
* Nota: accoppia prima gli altoparlanti, quindi attiva il Bluetooth sul tuo dispositivo. Non attivare prima il Bluetooth e poi accoppiare gli altoparlanti.

Debido a la escasez de chips en todo el mercado, tenemos dos altavoces en versión D9. "W-KING D9" y "W-KING D9-1" son los altavoces de diferentes versiones. No se pudieron emparejar en el modo Vero stereo senza fili. La función Vero stereo senza fili solo funciona con el mismo nombre de Bluetooth. Es posible que no vendamos más "W-KING D9".

NFC Pairing

1.Premere a lungo il pulsante di accensione per 2-3 secondi per accendere l'altoparlante
2.Abilita NFC sul tuo dispositivo e posizionalo vicino al logo NFC sull' altoparlante
3.Attendi qualche minuto e vedrai una finestra pop-up sullo schermo del telefono, tocca "Conferma" o "OK" per continuare
4.Sentirai un suono una volta accoppiato con successo
Nota: disattivare il Bluetooth sul dispositivo prima di connettere NFC.

Comandi e Indicatori LED

Funzioni	Istruzioni
Regolare il volume	Premere i pulsanti volume + / -
Pausa/Play	Premere il pulsante play/pausa
Traccia successiva / precedente	Premere a lungo + / - per la traccia successiva / precedente
Eliminare pairing	Durante la connessione, premere i tasti volume + e - contemporaneamente
Rispondi / Termina una chiamata	Premere 1 volta il pulsante play/pausa
Rifiutare una chiamata	Tenere premuto il tasto play/pausa per 2 secondi
Comporre l'ultimo numero chiamato	Tenere premuto il tasto play/pausa

Indicatore LED	Stato
Blu lampeggiante rapidamente	Modalità di accoppiamento / Disconnesso
Luce blu fissa	Connesso / Basso boost
Blu lampeggiante	Alto e treble boost
Verde fisso	Modalità di ingresso audio
Luce rossa lampeggiante	Batteria scarica
Luci bianche lampeggianti	Ricarica
Luci bianche accese (dopo la ricarica)	Completamente carico

Manutenzione e uso del dispositivo

· Tenere lontano da liquidi, da fonti di calore eccessivo e da campi magnetici molto forti
· Non utilizzare questo speaker ad alto volume per periodi prolungati, in quanto potrebbe causare danni all'udito permanenti

Assistenza Clienti e Garanzia

Per domande, assistenza o informazioni sulla garanzia, contattaci all'indirizzo support.amazon@w-king.com che corrisponde alla tua regione. Si prega di riportare nel messaggio il numero di ordine Amazon e il modello del prodotto.
*W-KING fornisce servizio post-vendita solo ed esclusivamente per i prodotti acquistati direttamente dallo store online ufficiale. Per acquisti fatti presso altri rivenditori, in caso di problemi o per la garanzia, si prega di contattare direttamente il rivenditore.

Avviso per gli Stati Uniti

Cambiamenti o modifiche non espressamente approvate dalla parte responsabile della conformità potrebbero annullare l'autorizzazione dell'utente a utilizzare il dispositivo. Questo dispositivo è conforme alla Parte 15 delle Norme FCC. L'operazione è soggetta alle seguenti due condizioni:

1. Questo dispositivo non può causare interferenze nocive, e
2. Questo dispositivo deve accettare qualsiasi interferenza ricevuta, incluse le interferenze che potrebbero causare un funzionamento indesiderato.

Regole FCC

Questo dispositivo stata testato ed è risultato conforme ai limiti per un dispositivo digitale di Classe B, in conformità alla parte 15 delle Norme FCC. Questi limiti sono progettati per fornire una protezione minima contro interferenze dannose se usate in contesto residenziale. Questo dispositivo genera energia in radiofrequenza e, se non installato e utilizzato secondo le istruzioni, può causare interferenze dannose alle comunicazioni radio. Tuttavia, non vi è alcuna garanzia che non si verifichino interferenze in una particolare installazione. Se questo dispositivo causa interferenze dannose alla ricezione radiofonica o televisiva,
che può essere determinato spegnendo e riaccendendo l'apparecchio, l'utente è invitato a provare a correggere l'interferenza adottando una o più delle seguenti misure:

· Orientare o riposizionare l'antenna
· lAumentare la distanza tra il ricevitore e lo speaker
· Collegare il dispositivo a una presa su un circuito diverso da quello a cui è collegato il ricevitore
· Consultare il rivenditore dell'apparecchio Tv o un tecnico esperto per assistenza

Attenzione

Variazioni o modifiche apportate a questo dispositivo non espressamente approvate da W-KING possono invalidare l'autorizzazione FCC per l'uso di questo dispositivo.