Einstellung der Scharieren

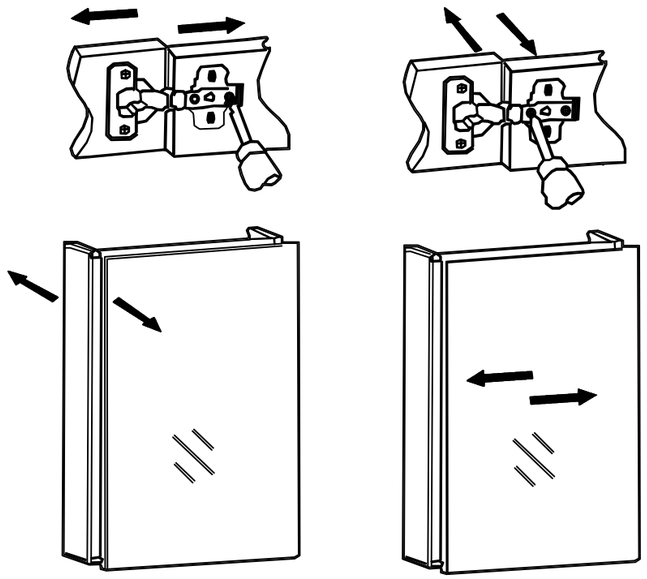

Funktional.

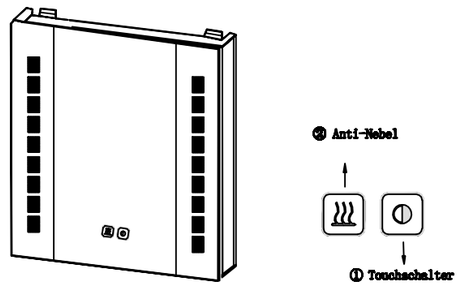

Schließlich wird der Stromkreis eingeschaltet und der Touchchalter (Bild 1) auf der Linse wird mit einem Finger berührt, um das Produk zu testen.

Anti-Nebel: Drücken Sie②, um den Anti-Nebel zu kontrollieren

Montageanleitung

GABC003T

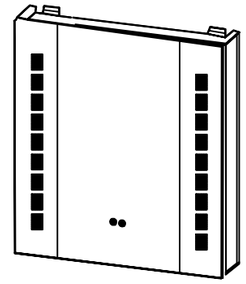

Sicherheitswarnung

- Eingangsspannung: AC100V-240V. Die Schutzerdung und der Leckageschalter müssen vorhanden sein.
- Auf der linken und rechten Seite - in den Seitenwänden - des Produkts befinden sich elektrische Hochspannungsgeräte . Machen Sie bitte diese Seitenwände nicht auf, wenn Sie kein Elektriker sind .
- Die für die Montage verwendeten Elektrowerkzeuge müssen einen Erdungsschutz haben.
- Hinweis: Vor dem Bohren Strom-und Wasserleitungen in den zu bohrenden Wänden orten: So vermeiden Sie unnotige Schäden beim Bohren.
- Stellen Sie sicher, dass keine spitzen oder scharfen Gegenstände mit dem Produkt in Berührung kommen.
- Üben Sie beim Öfinen und Schließen des Spiegelschranks keine übermäßige Kraft aus, um einen Bruch des Glases sowie eine Körperverletzung zu vermeiden.
- Das Glas sollte rechtzeitig ausgetauscht werden, wenn es zerbrochen ist.
- Stellen Sie keine chlorhaltigen Chemikalien wie Salz, Reinigungsmittel und Desinfektionsmittel in die Nähe des Spiegelgehäuses.
- Verwenden Sie zum Reinigen ein mildes Reinigungsmittel oder eine Seifenflüssigkeit. Wischen Sie mit einem weichen Tuch und halten Sie den Spiegelschrank trocken.

produktinformation

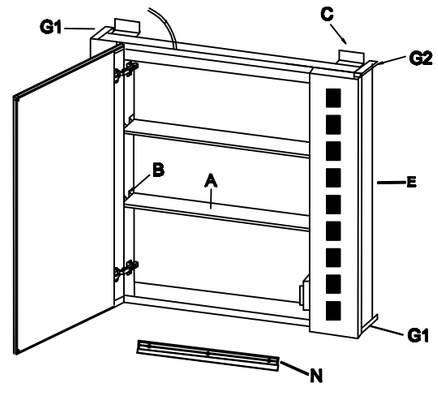

Ersatzteile

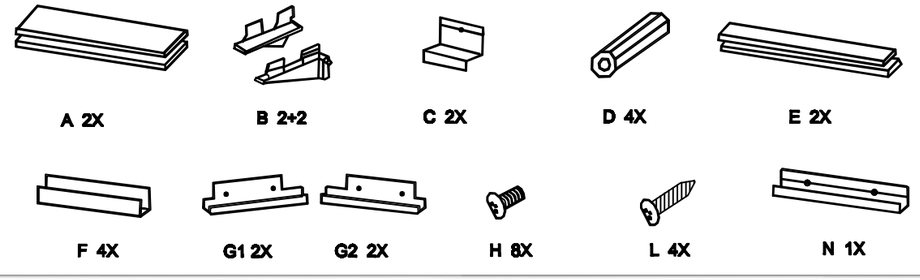

Werkzeuge (nicht in Lieferumfang)

Bleistift | Schraubendreher | Wasserwaage | Gummihammer | Maßband | Schrauber

Montage-Schritte

Schritt 1

Befestigen Sie die Wandhalterungen G1 und G2 an den vier Ecken des Spiegelschranks mit den Schrauben H.Kleben Sie die Seitenspiegel F links und rechts an die Seitenwände des Spiegelschranks. Stecken Sie die Seitenspiegel E links und rechts in die zuvor angebrachten Wandhalterungen G1 und G2

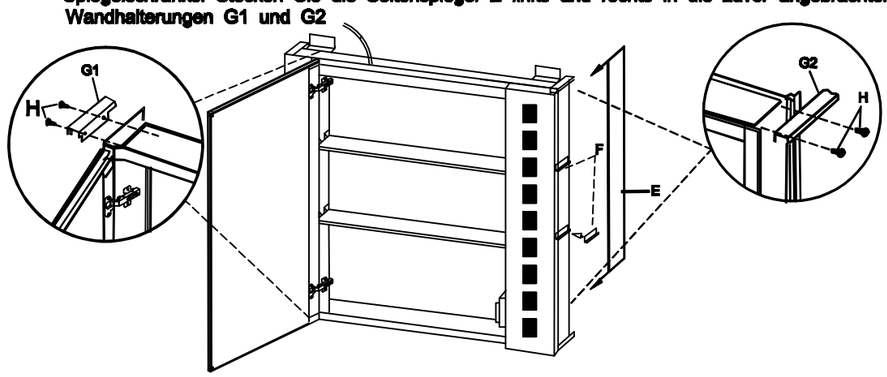

Schritt 2

Platzieren Sie die Wandbefestigung N an die Wand, wo Sie den Spiegelschrank montieren möchten. Benutzen Sie dafür eine gebrauchsfähige Wasserwaage. Markieren Sie die Befestigungslöcher. Bohren Sie Löcher in den markierten Stellen und bringen Sie die Expansionsschrauben D ein. Montieren und befestigen Sie N mit L.

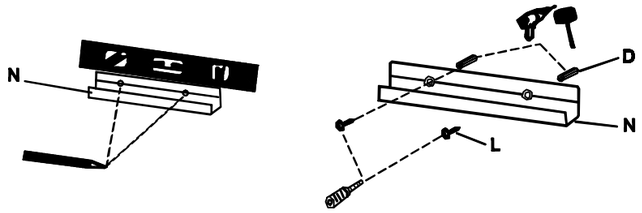

Schritt 3

Bitte beachten Sie Ihre Sicherheit während der Montage des Spiegelschranks.
Eingangsspannung: AC100V-240V
Schalten Sie vor dem Anschließen des Kabels die Stromversorgung aus
Passen Sie die Elektrode des Kabels an die Elektrode des ankommenden Kabels an.

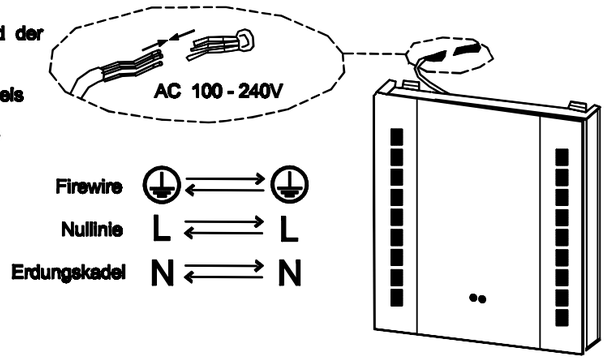

Schritt 4

Legen Sie den Spiegelschrank auf die zuvor angebrachte und dafür vorgesehene Wandfestigung N. Markieren Sie das Befestigungsloch C und bohren Sie.

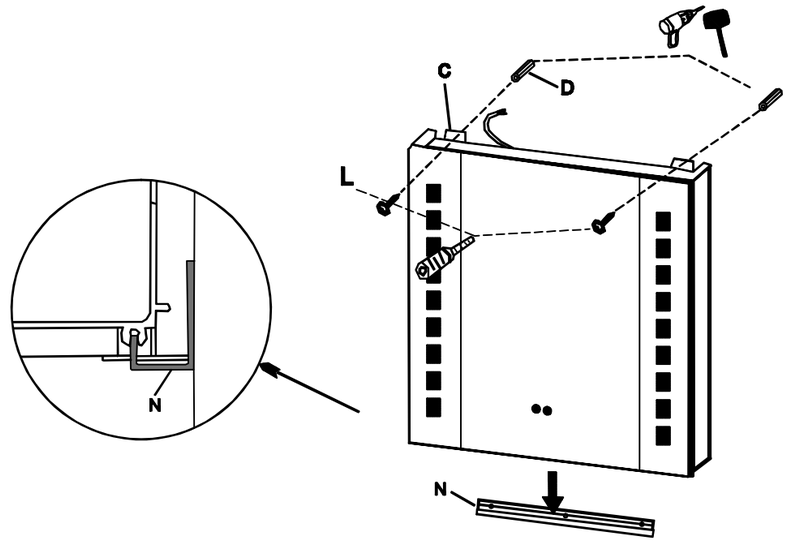

Montage-der Einlegeböden

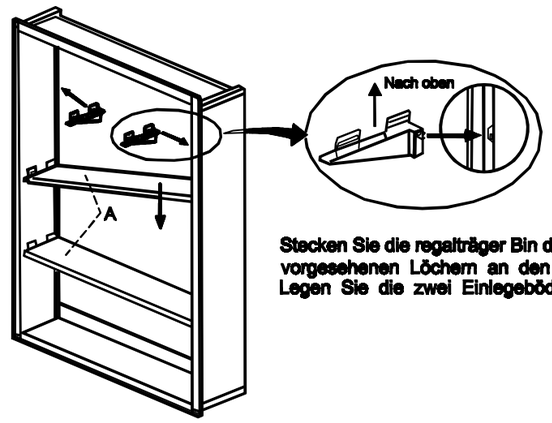

Stecken Sie die regalträger Bin den dafür vorgesehenen Löchern an den Seitenwänden.
Legen Sie die zwei Einlegeböden A auf die Regalträger.