产品型号：MKP100
尺寸：60×80mm
材质：80g书写纸，骑马钉

# 封底

Model No.: MKP100

Technical Support:
support@maono.com
www.maono.com

EC REP
Company: Qing UG (haftungsbeschränkt)
Address: Undinestr. 7,12203 Berlin Germany
Tell: 004917662179550
E-mail: pmdheinrich@gmail.com

UK REP
Company: CET PRODUCT SERVICE LTD.
Address: Chase Business Centre, 39-41 Chase Side, London N14 5BP United Kingdom
Email: info.cetservice@gmail.com
TEL: +447419325266

Made in China

Final clause:
Information and data contained in this manual are subject to change without notice in advance.

V1.1-20220924

# 封面

maono

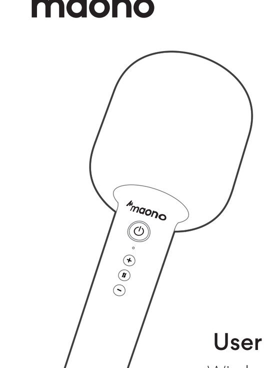

## User Manual
Wireless Karaoke Microphone

## CONTENTS


English ............. 01-09
Deutsch .......... 10-20
日本語 ............... 21-31
中文简体 ........... 32-39


## Packing List

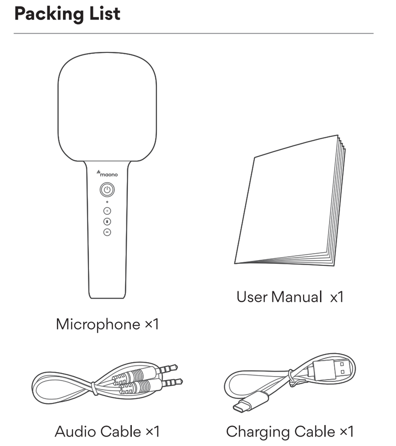




## Product Overview

1. Microphone
2. Power On/Off
3. LED Indicator
4. Volume +/-
5. Mode Switch
6. 3.5mm Headphone Jack
7. AUX-OUT
8. USB-C Charging Port

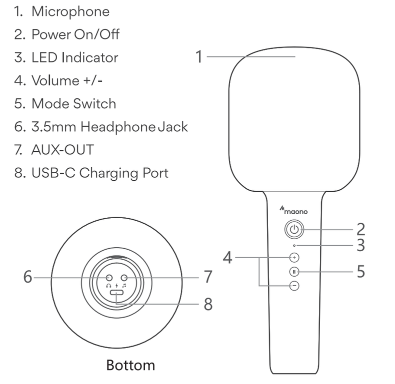




## Product Operation

### On/off
When the microphone is powered off, hold the power button ⏻ for 2 seconds to power on the microphone. When microphone is on, hold the power button ⏻ for 2 seconds to turn off microphone

### Bluetooth Pairing
**Pairing for the first time**
After powered on, the microphone will automatically pairing mode, and the LED indicator will blink slowly. Enter Bluetooth settings on your mobile device and select "MKP100 Karaoke Mic" to get paired.

**Auto pairing**
The microphone will automatically pair with the last paired device, and the LED indicator will be solid blue. If the automatic pairing fails, the microphone will automatically enter pairing mode.

**Reset Bluetooth**
When the microphone is off, press the button power for 5 seconds to reset the Bluetooth and forget all paired devices. It will enter pairing mode after the reset.



### Wired connection
Connect the microphone AUX-OUT to your device's headphone jack or line input. You can then use the App you like to record or stream.

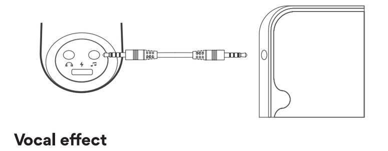

### Vocal effect
When the microphone is on, short press the power button to select vocal effects, including:
1.Default 2. Karaoke 3.Anchor 4. Robot
5.Super Echo 6.Pro 7.Pop 8.Baby

*The selected mode will be announced by voice prompts.

### Mic, Accompaniment, Reverb Adjustment
**Mic, Accompaniment, Reverb Switching**
When the microphone is on, single click the switching button to select Mic gain mode, accompaniment adjustment mode, reverb adjustment mode. There will be a voice prompt.



**Mic Gain Control**
When the microphone is on and in Mic gain adjustment mode, each clicking of "+" button will increase Mic gain. Or long hold the "+" button, the Mic gain level will increase by one level per 0.3s. There will be a voice prompt once the level reaches the max. Each clicking of "-" button will reduce the MIC volume by one step. Hold the "-" button will reduce the MIC volume each 0.3 second by one step until reaches the minimum volume with voice prompt.

**Accompaniment Volume Adjustment**
When the microphone is on and in Accompaniment adjustment mode, each clicking of "+" button will increase the accompaniment volume. Or long hold the "+" button, the accompaniment volume will increase by one level per 0.3s. There will be a voice prompt once the level reaches the max. Each clicking of "-" button will reduce the accompaniment volume by one step. Hold the "-" button will reduce the accompaniment volume each 0.3 second by one step until reaches the minimum volume with voice prompt.

**Reverb Effect Adjustment**
There are five reverb effects when the microphone is on and in Reverb mode, each clicking of "-" button will decrease the reverb effect, press "+" to increase.



### Dual microphone pairing
You can pair two Maono Karaoke microphones. Turn on two Maono MPK100 Karaoke microphones to start Dual Mic TWS mode. Press and hold the mode switch buttons on both microphones for more than 10s until the blue indicator lights on the microphones flash fast at the same time. Solid blue lights on both microphones along with a voice prompt indicate a successful pairing. To exit dual microphone pairing mode, press and hold the mode switch buttons for 3-5s until there is a voice prompt.

* Dual microphone pairing mode doesn't support Live streaming function.

### Low battery and charging function
When the power battery is under 10%, the red light will slowly blink and there will be Dudu voice prompt. If the microphone is not powered in time, it will automatically turns off. To charge the microphone, please plug a USB-C charging cable to it. The indicator light will turn to solid red when the microphone is being charged, after fully charged, the indicator light will be off.



### Buttons and Functions

| Buttons | Short press | Long Hold | Long Hold for 5s |
|---|---|---|---|
| Power button | Switching audio effects | Power on/off | Bluetooth Reset |
| Switching button | MIC/ Accompaniment/ Reverb modes | | TWS Pairing mode |
| +/- Button, MIC Gain | +/- one MIC gain level | 1 level/0.3s | — |
| +/-Button, Accompaniment | +/-one Accompaniment level | 1 level/0.3s | — |
| +/- Button, Reverb | +/- one Reverb level | 1 level/0.3s | — |

### Indicator light

| | Quick Flash | Slow Flash | Solid | Off |
|---|---|---|---|---|
| Blue | Dual microphone pairing mode | Bluetooth searching mode/reset Bluetooth/ Bluetooth not connected | Successfully paired | Power off |
| Red | — | Low battery | Charging status | Fully charged/ microphone off |



## Specification

| | |
|---|---|
| **Speaker** | Single, 4Ω5W |
| **Bluetooth Version** | BT5.0 |
| **Battery Capacity** | 2000mAh |
| **Charging** | 5V⎓0.5A |
| **Battery Life** | ≥10H |
| **Charging Hour** | 4.5H |
| **Diaphragm** | Ø10mm |
| **Connection** | Bluetooth(TWS dual mic pairing function) /3.5mm audio input |
| **Form Factor** | Handheld |
| **Polar Pattern** | Cardioid |
| **Weight** | 305g |
| **Product Size** | 225 × 80mm |



## Cautions

To avoid personal injury or property damage caused by high temperature, noise, radiation, fire, machinery and other factors, please use this product in a safe environment, and read carefully and observe the following.

1. If you encounter product heat, smoke, odor, etc. during use, please turn off the power and cut the power in time, and send it to the seller for maintenance.
2. Please do not modify, disassemble or repair this equipment by yourself to avoid invalidating the product warranty or causing personal injury. If necessary, please contact the distributor to deal with it.
3. This product should be used and stored in a dry, ventilated, and safe environment. Do not use this product in a humid, dusty environment.
4. Please avoid rain and dust entering the product to avoid short circuit. Close to the fire, collision and severe vibration will cause irreversible damage to the product damage.
5. Please do not use this product in the occasions prohibited by law, and follow the relevant safety regulations to use this product to avoid any accidents.
6. For childrens under the age of 7, please use it under the supervision of parents.

**Notes:**
- Please charge the Microphone before using for the first time.
- If not used for a long period, please charge the Microphone every 3 months.
- Charging is also possible when the power is off.
- Do not charge for a long time. Please stop charging when the battery is fully charged to avoid over-charging.



## Packliste

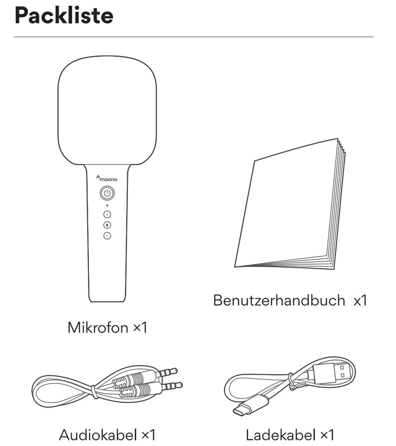




## Produkt Übersicht

1. Mikrofon
2. Einschalten/Ausschalten
3. LED-Anzeige
4. Lautstärke +/-
5. Modus-Schalter
6. 3,5-mm-Kopfhörerbuchse
7. AUX-OUT
8. USB-C-Ladeanschluss

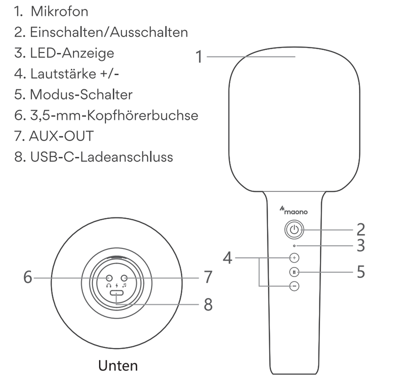




## Produktbedienung

### Ein/Aus
Wenn das Mikrofon ausgeschaltet ist, halte die Einschalttaste 2 Sekunden lang gedrückt, um das Mikrofon einzuschalten. Wenn das Mikrofon eingeschaltet ist, halte die Einschalttaste 2 Sekunden lang gedrückt, um das Mikrofon auszuschalten.

### Bluetooth-Kopplung
**Erstmalige Kopplung**
Nach dem Einschalten geht das Mikrofon automatisch in den Kopplungsmodus über, und die LED-Anzeige blinkt langsam. Rufe die Bluetooth-Einstellungen deines Mobilgeräts auf und wähle "MKP100 Karaoke Mic", um es zu koppeln.

**Automatische Kopplung**
Das Mikrofon wird automatisch mit dem zuletzt gekoppelten Gerät gekoppelt und die LED-Anzeige leuchtet blau. Wenn das automatische Pairing fehlschlägt, wechselt das Mikrofon automatisch in den Pairing-Modus.

**Bluetooth zurücksetzen**
Wenn das Mikrofon ausgeschaltet ist, drücke die Einschalttaste 5 Sekunden lang, um die Bluetooth-Funktion zurückzusetzen und alle gekoppelten Geräte zu vergessen.



Nach dem Zurücksetzen wechselt das Mikrofon in den Pairing-Modus.

### Kabelgebundene Verbindung
Verbinde das Mikrofon über den AUX-Ausgang mit der Kopfhörerbuchse oder dem Line-Eingang deines Geräts. Du kannst dann die App verwenden, die du zum Aufnehmen oder Streamen verwenden möchtest.

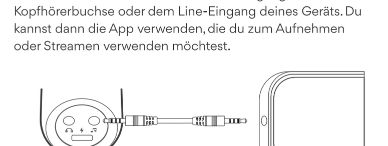

### Vocal-Effekt
Wenn das Mikrofon eingeschaltet ist, drückst du kurz auf die Einschalttaste, um die Gesangseffekte auszuwählen:
1.Standard(Default) 2.Karaoke 3.Anchor(Anchor)
4.Roboter(Robot) 5.Super Echo(Super Echo) 6.Pro(Pro)
7.Pop 8.Baby

* Der ausgewählte Modus wird durch eine Sprachansage angekündigt.



### Mikrofon, Begleitung, Nachhall-Einstellung
**Umschalten von Mikrofon, Begleitung und Hall**
Wenn das Mikrofon eingeschaltet ist, klicken Sie einfach auf die Umschalttaste, um den Mikrofonverstärkungsmodus, den Begleitungseinstellungsmodus und den Halleinstellungsmodus auszuwählen. Es wird eine Sprachansage ausgegeben.

**Mikrofonverstärkungsregler**
Wenn das Mikrofon eingeschaltet ist und sich im Mikrofonverstärkungs-Einstellmodus befindet, wird die Mikrofonverstärkung mit jedem Klick auf die Taste "+" erhöht. Wenn Sie die Taste "+" lange gedrückt halten, wird die Mikrofonverstärkung alle 0,3 Sekunden um eine Stufe erhöht. Sobald der Pegel den Höchstwert erreicht hat, ertönt eine Sprachansage. Mit jedem Klick auf die Taste "-" wird die MIC-Lautstärke um eine Stufe reduziert. Wenn Sie die Taste "-" gedrückt halten, wird die MIKROFON-Lautstärke alle 0,3 Sekunden um einen Schritt verringert, bis die Mindestlautstärke erreicht ist und eine Sprachansage erfolgt.

**Einstellen der Begleitungslautstärke**
Wenn das Mikrofon eingeschaltet ist und sich im Begleitungseinstellungsmodus befindet, wird die Begleitungslautstärke mit jedem Klick auf die Taste "+" erhöht. Wenn Sie die Taste "+" lange gedrückt halten, erhöht sich die Begleitungslautstärke alle 0,3 Sekunden um eine Stufe. Sobald



die maximale Lautstärke erreicht ist, ertönt eine Sprachansage. Mit jedem Klick auf die "-"-Taste wird die Begleitlautstärke um eine Stufe verringert. Wenn Sie die "-"-Taste gedrückt halten, wird die Begleitlautstärke alle 0,3 Sekunden um einen Schritt verringert, bis die Mindestlautstärke erreicht ist.

**Einstellung des Reverb-Effekts**
Es gibt fünf Halleffekte, wenn das Mikrofon eingeschaltet ist und sich im Hallmodus befindet. Jedes Anklicken der "-"-Taste verringert den Halleffekt, und Drücken von "+" erhöht ihn.

### Kopplung von zwei Mikrofonen
Du kannst zwei Maono Karaoke-Mikrofone koppeln. Schalte zwei Maono MPK100 Karaoke-Mikrofone ein, um den Dual Mic TWS-Modus zu starten. Halte die Betriebsartschaltertasten an beiden Mikrofonen länger als 10 Sekunden gedrückt, bis die blauen Kontrollleuchten an den Mikrofonen gleichzeitig schnell blinken. Wenn beide Mikrofone durchgehend blau leuchten und eine Sprachansage ertönt, ist das Pairing erfolgreich. Um den Modus für die Kopplung von zwei Mikrofonen zu rücknahme, halte die Tasten für den Moduswechsel 3-5 Sekunden lang gedrückt, bis eine Sprachansage ertönt.

* Der Duale Mikrofon-Kopplungsmodus unterstützt keine Live-Streaming-Funktion.



### Funktion für niedrigen Batteriestand und Laden
Wenn der Batteriestand unter 10 % liegt, blinkt das rote Licht langsam und es ertönt eine Dudu-Sprachansage. Wenn das Mikrofon nicht rechtzeitig mit Strom versorgt wird, schaltet es sich automatisch aus. Um das Mikrofon aufzuladen, schließen Sie bitte ein USB-C-Ladekabel an das Mikrofon an. Die Anzeigeleuchte leuchtet durchgehend rot, wenn das Mikrofon aufgeladen wird. Wenn es vollständig aufgeladen ist, wird die Anzeigeleuchte ausgeschaltet.

### Schaltflächen und Funktionen

| Buttons | Kurz drücken | Langer Halt | Langes Halten für 5s |
|---|---|---|---|
| Einschalttaste | Umschalten von Audioeffekten | Strom ein/aus | Bluetooth zurücksetzen |
| Taste zum Umschalten | MIC/Begleitmusik /Reverb-Modi | | TWS-Kopplungsmodus |
| +/- Taste, MIC-Verstärkung | +/- eine MIC-Verstärkungsstufe | 1 Stufe/0,3s | — |
| +/-Taste, Begleitmusik | +/- eine Begleitebene | 1 Stufe/0,3s | — |
| +/- Taste, Nachhall | +/- ein Nachhallpegel | 1 Stufe/0,3s | — |



### Anzeigelampe

| | Blitzlicht | Langsamer Blitz | Solide | aus |
|---|---|---|---|---|
| Blau | Dualer Mikrofon-Kopplungsmodus | Bluetooth-Suchmodus/Bluetooth zurücksetzen/Bluetooth nicht verbunden | Erfolgreich gekoppelt | Ausschalten |
| Rot | — | Schwache Batterie | Charging status | Vollständig aufgeladen/ Mikrofon aus |



## Parameter

| | |
|---|---|
| **Sprecher** | Einfach, 4Ω5W |
| **Bluetooth-Version** | BT5.0 |
| **Batteriekapazität** | 2000mAh |
| **Aufladen** | 5V⎓0.5A |
| **Lebensdauer der Batterie** | ≥10 Stunden |
| **Ladestunde** | 4,5 Stunden |
| **Diaphragma** | Ø10mm |
| **Verbindung** | Bluetooth(mit TWS-Doppelmikrofon-Kopplungsfunktion) /3,5 mm Audioeingang |
| **Formfaktor** | Handheld |
| **Richtcharakteristik** | Kardioide |
| **Gewicht** | 305g |
| **Größe des Produkts** | 225 × 80mm |



## Warnungen

Um Personen- oder Sachschäden zu vermeiden, die durch hohe Temperaturen, Lärm, Strahlung, Feuer, Maschinen und andere Faktoren verursacht werden können, solltest du dieses Produkt in einer sicheren Umgebung verwenden und die folgenden Hinweise sorgfältig lesen und beachten.

1. Wenn Sie während des Gebrauchs des Geräts Hitze, Rauch, Geruch usw. feststellen, schalten Sie es bitte rechtzeitig aus und schicken Sie es zur Wartung an den Verkäufer.
2. Bitte verändere, zerlege oder repariere das Gerät nicht selbst, um zu vermeiden, dass die Produktgarantie erlischt oder du dich verletzt. Falls erforderlich, wenden Sie sich bitte an den Händler, um das Problem zu lösen.
3. Dieses Produkt sollte in einer trockenen, belüfteten und sicheren Umgebung verwendet und gelagert werden. Benutze das Produkt nicht in einer feuchten oder staubigen Umgebung.
4. Vermeiden Sie das Eindringen von Regen und Staub in das Produkt, um Kurzschlüsse zu vermeiden. Die Nähe zum Feuer, Zusammenstöße und starke Vibrationen führen zu irreversiblen Schäden am Produkt.
5. Bitte verwenden Sie dieses Produkt nicht bei gesetzlich verbotenen Gelegenheiten, und befolgen Sie die entsprechenden Sicherheitsvorschriften, um Unfälle zu vermeiden.
6. Kinder unter 7 Jahren sollten dieses Produkt unter elterlicher Aufsicht verwenden.



**Hinweise:**
- Bitte laden Sie das Mikrofon vor dem ersten Gebrauch auf.
- Laden Sie das Mikrofon alle 3 Monate auf, wenn es längere Zeit nicht benutzt wird.
- Das Aufladen ist auch möglich, wenn der Strom ausgeschaltet ist.
- Nicht über einen längeren Zeitraum aufladen. Bitte beende den Ladevorgang, wenn der Akku vollständig geladen ist, um eine Überladung zu vermeiden.



## パッケージ内容

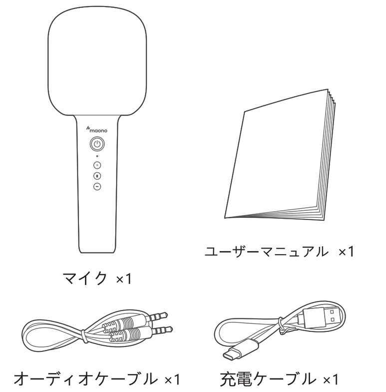




## 製品概要

1. マイク
2. 電源ボタン オン/オフ
3. LEDインジケーター
4. ボリューム +/-
5. モード切り替えボタン
6. 3.5mmヘッドホン端子
7. AUX出力用端子
8. USB-C充電端子

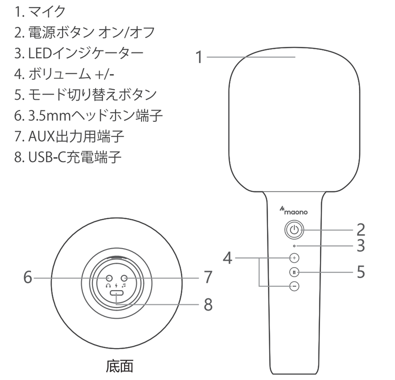




## 製品操作

### オン/オフ
オフの状態で、電源ボタン ⏻ を2秒間長押しすると、マイクの電源がオンになります。起動状態で電源ボタン ⏻ を2秒間長押しすると、電源がオフになります。

### Bluetooth接続
**初回ペアリング**
マイクを起動した後自動的にサーチペアリングモードになり、青いインジケーターがゆっくり点滅します。モバイルデバイスのBluetooth設定ページで "MKP100 Karaoke Mic" を選択してペアリングを行います。

**自動的にペアリング**
マイクを起動した後自動的に前回ペアリング成功したデバイスにペアリングします。ペアリングに成功すると、青いインジケーターが点灯したままです。ペアリングに失敗すると、自動的にサーチペアリングモードになります。



**Bluetoothのリセット**
マイクがオフの状態で、ボタン電源を5秒間押すと、Bluetoothがリセットされ、ペアリングしたデバイスがすべて消去されます。リセット後、サーチペアリングモードになります。

### 有線接続
マイクのAUX出力端子をデバイスのヘッドホンジャックまたはライン入力端子に接続します。その後、お好みのアプリで録音やストリーミングを行うことができます。

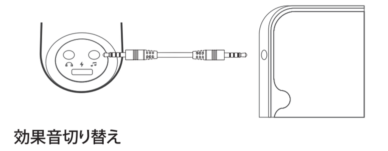

### 効果音切り替え
マイクが起動状態で電源ボタンを短く押すと、次の順番でマイクの効果音を切り替えできます。
1. 自然(Default) 2. KTV(Karaoke) 3. 司会(Anchor)
4. ロボット(Robot) 5. スーパーリバーブ(Super Echo)
6. プロフェッショナル(Pro) 7. 流行(Pop) 8. 赤ちゃん(Baby)
* 選択した効果音モードは音声メッセージで表示されます。



### マイク、伴奏、リバーブ調節
**マイク、伴奏、リバーブスイッチ**
マイク起動状態で切り替えボタンをクリックし、音声メッセージを伴うと、マイクボリューム調節モード、伴奏調節モード、リバーブ調節モードを順番に切り替えることができます。

**マイクゲイン調節**
マイクがオンとマイクゲイン調節モードになっている場合、"+"ボタンをクリックするごとにマイクゲインが増加します。また、"+"ボタンを長押しすると、0.3秒ごとにマイクゲインが1レベルずつ増加します。レベルが最大に達すると、音声メッセージが表示されます。"-"ボタンをクリックするごとにマイクゲインを下げます。また、"-"ボタンを長押しすると、0.3秒ごとにマイクゲインが1レベル小さくなります。レベルが最小に達すると、音声メッセージが表示されます。

**伴奏ボリューム調節**
マイクがオンと伴奏調節モードになっている場合、"+"ボタンをクリックするごとに伴奏ボリュームが上がります。また、"+"ボタンを長押しすると、0.3秒ごとに伴奏ボリュームが1レベル増加します。レベルが最大に達すると、音声メッセージが表示されます。"-"ボタンをクリックするごとに伴奏ボリュームを下げます。また、"-"ボタンを長押しすると、0.3秒ごとに伴奏ボ



リュームが1レベル小さくなります。レベルが最小に達すると、音声メッセージが表示されます。

**リバーブボリューム調節**
マイクは5段階のリバーブボリューム調節が可能です。マイクがオンと伴奏調節モードになっている場合、" - "ボタンをクリックするごとにリバーブのボリュームが下がり、"+"ボタンを押してボリュームを上げます。

### デュアルマイクペアリング機能
Maono MKP100マイクを2本持っていれば、デュアルマイクペアリングが可能です。二つマイクをペアリングする前に、2本のマイクの電源がオンになっていることを確認してからペアリングしてください。
デュアルマイクペアリングモードの起動方法：2つのマイクのモード切替ボタンを同時に10秒以上長押しすると、2つのマイクの青いライトが同時に速く点滅します。ペアリングに成功すると、2つのマイクのインジケーターが青く点灯し、音声メッセージを伴っています。
デュアルマイクペアリングモードを終了したいと、いずれかのマイクの切り替えボタンをを3〜5秒長押しし、音声メッセージを伴っています。



* デュアルマイクペアリングモードでは、ライブストリーミング機能はサポートされていません。

### 低バッテリーと充電機能
パワーバッテリーが10%未満になると、赤いライトがゆっくり点滅して"Dudu"の音声を伴っています。もしタイムリーに充電していないならば、マイクは電力不足のため自動的にシャットダウンします。USB-C充電ケーブルをマイクに接続して充電します。充電中は赤いライトが点灯し、満充電は赤いライトが消灯します。



### ボタンと機能

| ボタン | 短押し | 長押し | 五秒間長押し |
|---|---|---|---|
| 電源ボタン | 効果音の切り替え | 電源のオン／オフ | リセット |
| 切り替えボタン | マイク/伴奏/リバーブモードの切り替え | | TWS ペアリングモード |
| +/- ボタン, ゲイン | +/- 1レベルマイクゲインのボリューム | 1レベル/0.3秒 | — |
| +/-ボタン, 伴奏 | +/- 1レベル伴奏のボリューム | 1レベル/0.3秒 | — |
| +/- ボタン, リバーブ | +/-1レベルリバーブ | 1レベル/0.3秒 | — |

### インジケーター

| | 素早く点滅 | ゆっくり点滅 | 点灯 | 消灯 |
|---|---|---|---|---|
| 青い | デュアルマイクペアリングモード | Bluetooth検索モード/Bluetoothリセット/Bluetooth未接続 | Bluetooth ペアリング済み | パワーオフ |
| 赤い | — | 電力不足 | 充電状態 | フル充電/マイクオフ |



## 製品仕様

| | |
|---|---|
| スピーカー方式 | シングル, 4Ω5W |
| Bluetooth バージョン | BT5.0 |
| バッテリー容量 | 2000mAh |
| チャージパラメータ | 5V⎓0.5A |
| バッテリー持続時間 | ≥10H |
| 充電時間 | 4.5H |
| ダイヤフラム | Ø10mm |
| 伝送方式 | Bluetooth(TWSデュアルマイクペアリング機能付き) /3.5mmオーディオ入力 |
| 使用方式 | ハンドヘルド |
| 極性パターン | カーディオイド型 |
| 重量 | 305g |
| 製品サイズ | 225 × 80mm |



## 注意事項

高温、騒音、放射線、火災、機械、その他の要因による人身事故や物的損害を避けるため、本製品を安全な環境で使用し、ユーザーマニュアルをよく読み、以下の事項をお守りください。

1. 使用中に製品から熱や煙、異臭などの異常が出た場合や、本体が故障・破損したり、内部に水や異物が入った場合は、直ちに電源を切って使用を中止し、販売店に修理を依頼してください。
2. ご自身で改造、分解、または修理をしないでください。製品の保証が無効となり、事故や損害の原因となります。点検や修理が必要な場合は、販売店に連絡してください。
3. 湿気やほこり、油煙、湯気の多い場所や、直射日光が当たる場所、熱器具の近くや車内など高温になる場所、危険な場所などで使用・保管・放置しないでください。
4. ショートを避けるため、水やほこりが製品に入らないようにしてください。火気の近くでの使用、強い衝撃や激しい振動は、故障の原因になるばかりか、修理できなくなることがあります。
5. 法律や条例等で禁止されている場所で本製品を使用しないでください。また事故防止のため、関連する法令に従って本製品を安全に使用してください。
6. 7歳未満のお子様が使用される場合は、保護者の方の監視のもとで行ってください。



**ノート：**
- 初めて使用する前に、本機を十分に充電してください。
- 長期間使用しない場合は、3ヶ月ごとに充電してください。
- 電源オフ時でも充電が可能です。
- 過充電を防ぐため、満充電になったら充電を中止してください。



## 包装清单

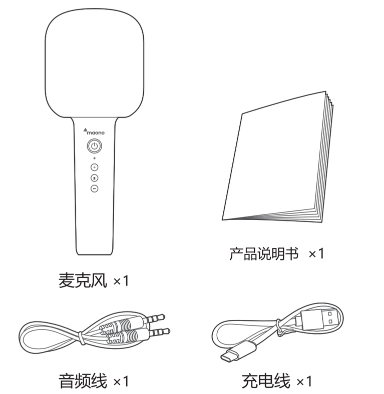




## 产品概览

1. 咪头
2. 电源按键
3. 指示灯
4. 音量加减按键
5. 切换按键
6. 监听耳机接口
7. 音频直播接口
8. 充电接口

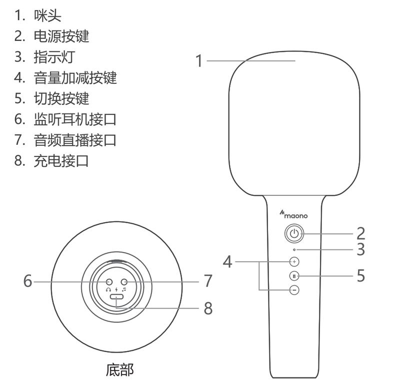




## 产品使用

### 开关机
关机状态下，长按电源 ⏻ 键2秒普通开机，长按 ⏻ 键5秒为重置蓝牙开机。开机状态下长按 ⏻ 键2秒关机

### 蓝牙连接
**初次配对**
麦克风开机后自动进入搜索配对模式，此时蓝灯慢闪。在移动设备的蓝牙设置页面找到"MKP100 K歌麦克风"进行配对连接，配对成功后蓝灯长亮。

**自动配对**
麦克风开机后自动连接到上一次成功配对的设备，连接后蓝灯长亮。如回连不成功，则自动进入搜索配对模式。

**重新配对**
关机状态下长按电源键5秒重置开机将直接进入搜索配对模式。

### 有线连接
将音频连接线插入麦克风底部音频直播接口与手机音频接口相连接，同时打开手机K歌APP相关录音功能，即可以进行有线录音(如下图所示)。



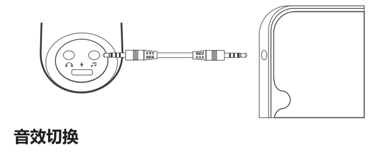

### 音效切换
当麦克风在开机状态下，短按电源按键即可切换麦克风音效，效果依次为：
1. 原声音效 2. KTV音效 3. 主持音效 4. 机器人音效
5. 超级混响音效 6. 专业音效 7. 流行音效 8. 娃娃音音效

### MIC、伴奏与混响调节
**MIC、伴奏和混响切换**
麦克风开机状态下，单击切换键并伴有语音提示，即可实现mic音量调节模式、伴奏调节模式和混响调节模式之间依次切换。

**MIC音量加减**
麦克风开机状态下，并处于MIC音量调节模式下，每单击"+"一次MIC音量加一格，或长按每0.3秒加一格，直至最大并伴有提示。每单击一次"-"，MIC音量减一格，或长按每0.3秒减一格，直至最小并伴有提示。



**伴奏音量加减**
麦克风开机状态下，并处于伴奏音量调节模式下，每单击"+"一次伴奏音量加一格，或长按每0.3秒加一格，直至最大并伴有提示。每单击一次"-"，伴奏音量减一格，或长按每0.3秒减一格，直至最小并伴有提示。

**混响效果调节**
麦克风有五档混响效果调节，开机状态下，并处于混音调节模式下。短按"-"可减小相应的混响效果，再按"+"可增大相应的混响效果。

### 双麦配对功能
如有2个K歌宝麦克风即可进行双麦配对。在进行双麦配对前，确保2个K歌宝在开机状态下，再进行双麦配对操作。
启动双麦TWS模式：同时长按2个麦克风的模式切换键10秒以上，2个麦克风的蓝灯同时快闪，配对成功后主副机一起长亮蓝灯并伴有提示音。如需退出双麦配对，主副机任意一方长按3-5秒模式切换按键即可退出双麦模式，并伴有提示音。

* 双麦配对模式不支持直播功能。



### 低电与充电功能
电池电量不足10%时，红灯慢闪，并伴有"嘟嘟"提示音，如没有及时充电，音箱将会因电量不足自动关机；将USB-C充电线接入麦克风进行充电，充电时红色灯常亮，充满红色灯灭。

### 按键功能表

| 按键 | 短按 | 长按 | 长按5秒 |
|---|---|---|---|
| 电源键 | 切换音效 | 开关机 | 蓝牙重置开机 |
| 切换按键 | 切换MIC/伴奏/混响调节模式 | | TWS配对模式 |
| 加/减按键 MIC状态 | 加/减一级MIC音量 | 级/0.3秒 | — |
| 加/减按键 伴奏状态 | 加/减一级伴奏音量 | 级/0.3秒 | — |
| 加/减按键 混响状态 | 加/减一级混音效果 | 级/0.3秒 | — |

### 指示灯说明

| | 快闪 | 慢闪 | 长亮 | 熄灭 |
|---|---|---|---|---|
| 蓝灯 | 双麦配对模式 | 蓝牙搜索模式/重置蓝牙/蓝牙未连接 | 蓝牙配对成功 | 关机 |
| 红灯 | — | 低电 | 充电状态 | 充电充满/关机 |



## 参数

| | |
|---|---|
| **扬声方式** | 单喇叭 4Ω5W |
| **蓝牙版本** | BT5.0 |
| **电池容量** | 2000mAh |
| **充电参数** | 5V⎓0.5A |
| **续航** | ≥10H |
| **充电时长** | 4.5H |
| **咪头** | Ø10mm |
| **传输方式** | 无线蓝牙(有TWS双麦配对功能)/3.5mm音频输入 |
| **使用方式** | 手持式 |
| **指向特征** | 心型 |
| **重量** | 305g |
| **产品尺寸** | 225 × 80mm |



## 注意事项

为避免高温、噪音、辐射、火灾、机械等因素带来的人身伤害或财产损失，请在安全的环境中使用本产品，并仔细阅读并遵守以下事项。

1. 使用时如遇到产品发热、冒烟、异味等情况，请及时关闭电源并拔掉电源线，并将产品移送经销商进行检修。
2. 请勿自行改装、拆解或维修本设备，以免产品保修失效或是造成人身伤害，如有需要请联系经销商进行处理。
3. 本产品应在干燥、通风、安全的环境中使用和保存，请勿在潮湿、多尘的环境中使用本产品。
4. 请避免雨水、灰尘进入产品内部造成产品短路；靠近火源、碰撞、剧烈震荡都会对产品造成不可逆转损坏。
5. 请勿在法律明确禁止使用的场合中使用本产品，请遵守相关安全规定安全使用本产品，以免导致意外事故发生。
6. 7岁以下的儿童使用本产品时，请在家长的监护下使用。

**注意：**
· 初次使用时请先对麦克风进行充电。
· 如果长时间不用，请每隔3个月对麦克风进行一次充电。
· 关机状态下也可以进行充电。
· 请勿长时间充电，当电池充满后请及时停止充电，避免电池过充。